RP GROUP
SOLUTIONS IN SAFETY + LIGHTING

Art.-Nr: PFD418SC
Luminaire à pictogramme Batterie autonome Installation au plafond, SelfControl (SC), 8 h, 24 m, IP65, Matière plastique, blanc

Luminaire à pictogramme de secours trapézoïdal en plastique pour montage au plafond avec marquage monoface ou biface et pictogramme autocollant.

Surveillance automatique de la lampe de sécurité avec **SelfControl**. Impossible de se tromper lors de la planification grâce aux pictogrammes logiques imprimés. Les pictogrammes conformes à la norme DIN ISO 7010 (flèches à droite, à gauche et en bas) sont contenus dans la livraison standard. L'impression peut également être faite sur demande en fonction des prescriptions du client.

Plus d'informations
www.rp-group.com/fr/item/PFD418SC

DONNÉES TECHNIQUES

Type de luminaire	Luminaire à pictogramme
Type d'installation	Installation au plafond
Distance de reconnaissance	24 m
Pictogramme	Set
Ampoules	LED
Matériel du bôitier	Matière plastique
Couleur du bôitier	blanc
Type de protection (IP)	IP65
Résistance aux impacts (IK)	6
Certification	WEEE, CE, Garantie 5 ans
Classe de protection	1
Alimentation	Batterie autonome
Surveillance	SelfControl (SC)
Temps d'autonomie	8 h
Batterie	LiFePO4 6,4 V/1,6 Ah
Mode de fonctionnement	Mode veille / mode continu
Tension d'entréeAC	180 V - 230 V
Fréquence d'entrée	50 Hz
Puissance max.	2,6 W

Puissance DS	1,7 W
Puissance BS	0,9 W
Température ambiante DS	-5 °C à 40 °C
Température ambiante BS	-5 °C à 40 °C
Profondeur	152 mm
Largeur	370 mm
Hauteur	195 mm
Poids	1.02
Poids, emballage inclus	1.15
Section de raccordement	2,5 mm²
Entrée de commutation	Oui
Blocage de l'éclairage de secours	non
Connexion de la batterie	Fiche
Fonction de variation	Non
Flux lumineux réseau	60 lm
Flux lumineux secours	60 lm
Numéro du tarif douanier	94056120
EAN	4262483023013

DESSIN TECHNIQUE

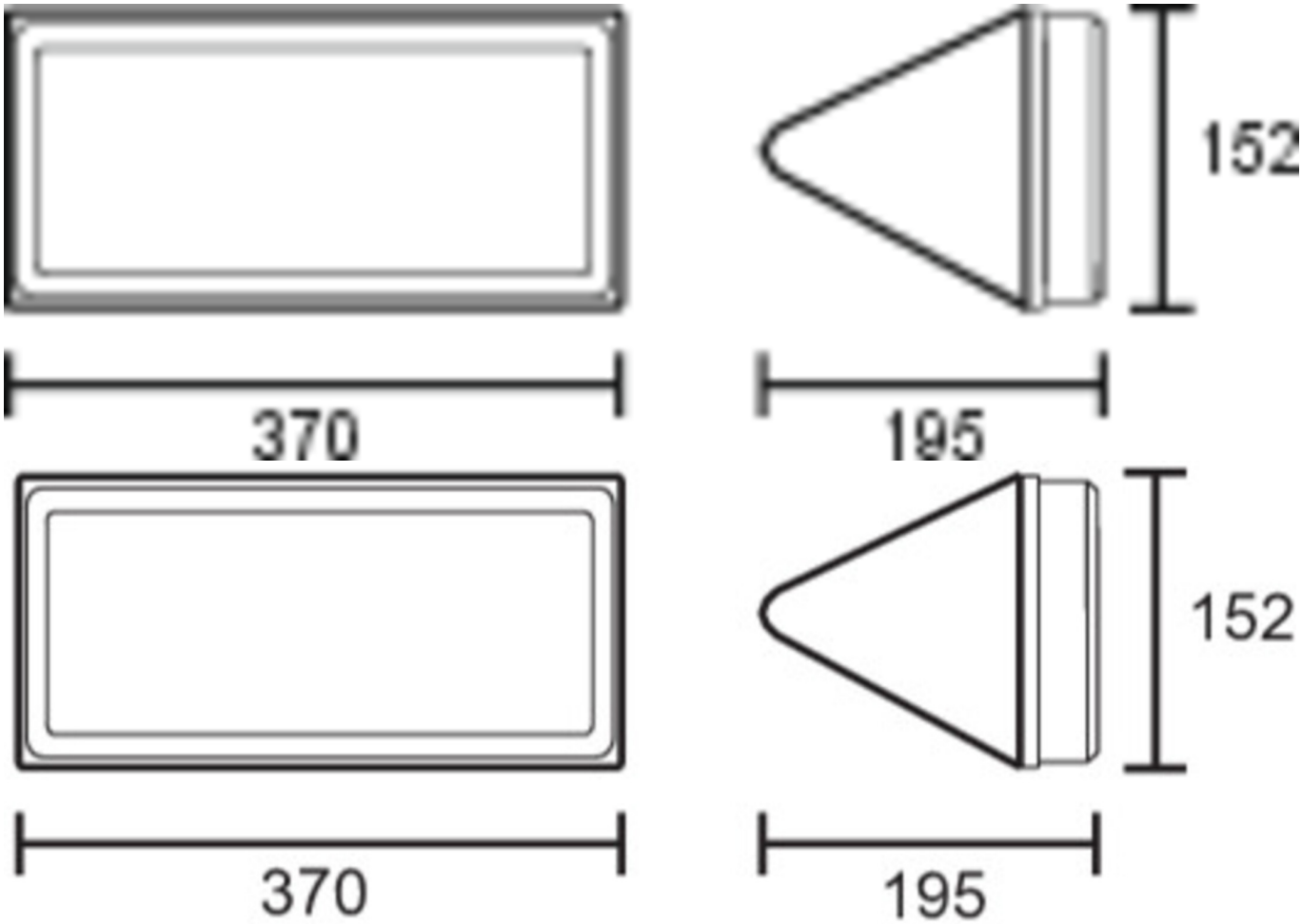

LISTE DES ACCESSOIRES

2PW-EB - Suspension

2DW-EB -

DSA - Suspension par câble

PFER -

Au: 16.05.2025 - Sous réserve de modifications techniques et d'erreurs.