RP GROUP
SOLUTIONS IN SAFETY + LIGHTING

## Art.-Nr: PMD403SC
## Luminaire à pictogramme Batterie autonome Montage encastré, SelfControl (SC), 3 h, 20 m, IP65, Matière plastique, blanc

Luminaire à pictogramme de secours en plastique avec bandeau trapézoïdal.

Des vis de nivellement sont intégrées pour faciliter le montage et corriger les défauts de planéité du support.

Le montage inclut un montage mural et en applique au plafond ainsi que la possibilité d'un encastrement au plafond en association avec le cadre de montage disponible.

Le set de pictogrammes est enfichable et se fixe à l'intérieur sans recours à un quelconque dissolvant pour adhésif.

Surveillance automatique de la lampe de sécurité avec SelfControl. Le set de pictogrammes (MTL, MTR et 2 flèches droites) est contenu dans la livraison standard.

Plus d'informations
www.rp-group.com/fr/item/PMD403SC

## DONNÉES TECHNIQUES

| | |
|---|---|
| Type de luminaire | Luminaire à pictogramme |
| Type d'installation | Montage encastré |
| Distance de reconnaissance | 20 m |
| Pictogramme | Set |
| Ampoules | LED |
| Matériel du bôitier | Matière plastique |
| Couleur du bôitier | blanc |
| Type de protection (IP) | IP65 |
| Résistance aux impacts (IK) | ≥ 3 |
| Certification | WEEE, CE, Garantie 5 ans, HACCP |
| Classe de protection | 2 |
| Alimentation | Batterie autonome |
| Surveillance | SelfControl (SC) |
| Temps d'autonomie | 3 h |
| Batterie | LiFePO4 6,4 V/ |

| | |
|---|---|
| Mode de fonctionnement | Mode veille / mode continu |
| Tension d'entréeAC | 180 V - 250 V |
| Fréquence d'entrée | 50 Hz |
| Puissance max. | 4,1 W |
| Puissance DS | 3,3 W |
| Puissance BS | 0,9 W |
| Température ambiante DS | -5 °C à 40 °C |
| Température ambiante BS | -5 °C à 40 °C |
| Profondeur | 168 mm |
| Largeur | 236 mm |
| Hauteur | 136 mm |
| Poids | 0.97 |
| Poids, emballage inclus | 1.07 |
| Section de raccordement | 2,5 mm² |
| Entrée de commutation | Oui |
| Blocage de l'éclairage de secours | non |
| Connexion de la batterie | Fiche |
| Fonction de variation | Non |
| Numéro du tarif douanier | 94056120 |
| EAN | 4260766553677 |

## DESSIN TECHNIQUE

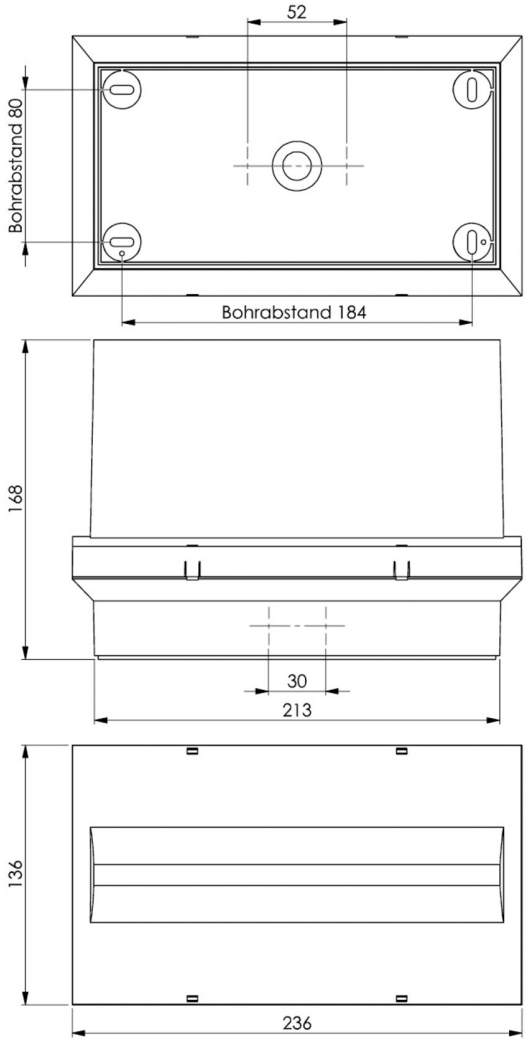


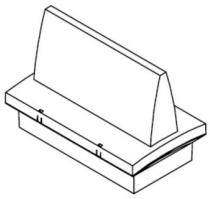

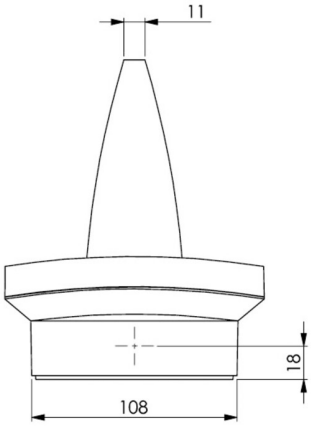


## LISTE DES ACCESSOIRES

LFP3216-SET-2AKKU - Batterie

Au: 12.02.2025 - Sous réserve de modifications techniques et d'erreurs.