RP GROUP
SOLUTIONS IN SAFETY + LIGHTING

Art.-Nr: PMD408SC-TT
Luminaire à pictogramme Batterie autonome Installation au plafond, SelfControl (SC), 8 h, 20 m, IP65, Matière plastique, blanc

Luminaire à pictogramme de secours en plastique avec bandeau trapézoïdal.

Des vis de nivellement sont intégrées pour faciliter le montage et corriger les défauts de planéité du support.

Le montage inclut un montage mural et en applique au plafond ainsi que la possibilité d'un encastrement au plafond en association avec le cadre de montage disponible.

Le set de pictogrammes est enfichable et se fixe à l'intérieur sans recours à un quelconque dissolvant pour adhésif.

Surveillance automatique de la lampe de sécurité avec SelfControl. Le set de pictogrammes (MTL, MTR et 2 flèches droites) est contenu dans la livraison standard. Le set de pictogrammes souhaité (flèche à droite, à gauche, en haut ou en bas) est contenu dans la livraison standard.

Plus d'informations
www.rp-group.com/fr/item/PMD408SC-TT

DONNÉES TECHNIQUES

Type de luminaire	Luminaire à pictogramme
Type d'installation	Installation au plafond
Distance de reconnaissance	20 m
Pictogramme	Set
Ampoules	LED
Matériel du bôitier	Matière plastique
Couleur du bôitier	blanc
Type de protection (IP)	IP65
Résistance aux impacts (IK)	≥ 3
Certification	WEEE, CE, Garantie 5 ans, HACCP
Classe de protection	2
Alimentation	Batterie autonome
Surveillance	SelfControl (SC)
Temps d'autonomie	8 h
Batterie	LiFePO4 3,2 V/3,3 Ah

Mode de fonctionnement	Mode veille / mode continu
Tension d'entréeAC	180 V - 250 V
Fréquence d'entrée	50 Hz
Puissance max.	5,3 W
Puissance DS	4 W
Puissance BS	2 W
Température ambiante DS	-15 °C à 40 °C
Température ambiante BS	-15 °C à 40 °C
Profondeur	168 mm
Largeur	236 mm
Hauteur	136 mm
Poids	1.05
Poids, emballage inclus	1.15
Section de raccordement	2,5 mm²
Entrée de commutation	Oui
Blocage de l'éclairage de secours	non
Connexion de la batterie	Fiche
Fonction de variation	Non
Numéro du tarif douanier	94056120
EAN	4262483023105

DESSIN TECHNIQUE

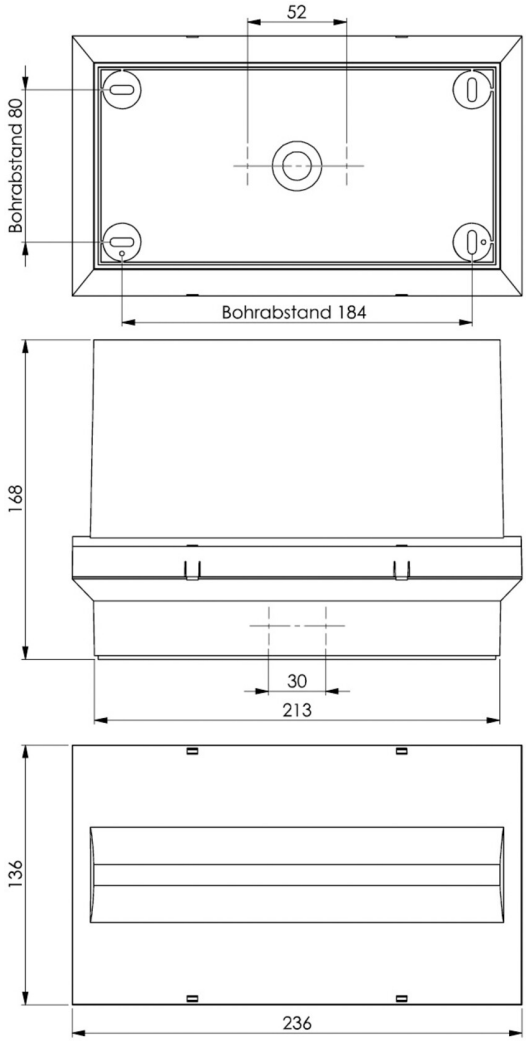

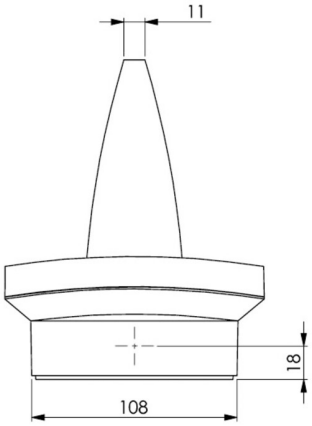

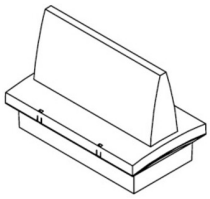

Au: 16.05.2025 - Sous réserve de modifications techniques et d'erreurs.