RP GROUP
SOLUTIONS IN SAFETY + LIGHTING

Art.-Nr: TR-15381B-NWD

Projecteurs sur rail LED, série Track, avec multi-adaptateur pour rails LED triphasés, 230 V. Boîtier en aluminium moulé sous pression, blanc ou anthracite, avec revêtement par poudre. Rotatif horizontalement à 350° et pivotant verticalement à 90°. Lentilles interchangeables en PC, résistantes au jaunissement, pour différents angles de rayonnement (20° - 60°). Module de commande commutable ou intensité variable DALI, intégré.

CE RoHS

Plus d'informations
www.rp-group.com/fr/item/TR-15381B-NWD

DONNÉES TECHNIQUES

Dimensions	
Dimensions du produit Longueur	184 mm
Dimensions du produit Largeur	150 mm
Dimensions du produit Hauteur	85 mm
Produktgewicht	0.65 kg
Dimensions de l'emballage	
Dimensions de l'emballage Longueur	208 mm
Dimensions de l'emballage Largeur	140 mm
Dimensions de l'emballage Hauteur	110 mm
Poids avec emballage	0.67 kg
Couleur	
Couleur	blanc
Matériel du bôitier	
Matériel du bôitier	Aluminium
Certification	
Certification	CE, RoHS
Type de protection (IP)	IP20
Test du fil incandescent	650 °C
Connexion électrique	
Type de gradation	DALI
Performance du système	15 W

Fréquence d'entrée AC	220-240V / 50-60Hz V
Courant de démarrage	0.98 A
Facteur de puissance	0.9 PF
Alimentation	
Nombre de blocs d'alimentation sur LS B10A	68 pce.
Nombre de blocs d'alimentation sur LS B16A	108 pce.
Nombre de blocs d'alimentation en LS C10A	90 pce.
Nombre de blocs d'alimentation en LS C16A	144 pce.
Design électrique	avec appareillage interne, Dimmable
Données techniques d'éclairage	
Source de lumière	LED
Flux lumineux nominal	1600 lm
Indice de rendu des couleurs	> 80 Ra
Tolérance de couleur	4
Angle de rayonnement	33 °
Température de couleur	4000 K
Couleur de la lumière	840
UGR	16.7
Durée de vie	50000 h, L70
Efficacité lumineuse	107 lm/w
Températures	
Température ambiante (Min)	-20 °C
Température ambiante (Max)	40 °C

TEXT.LICHTVERTEILUNG

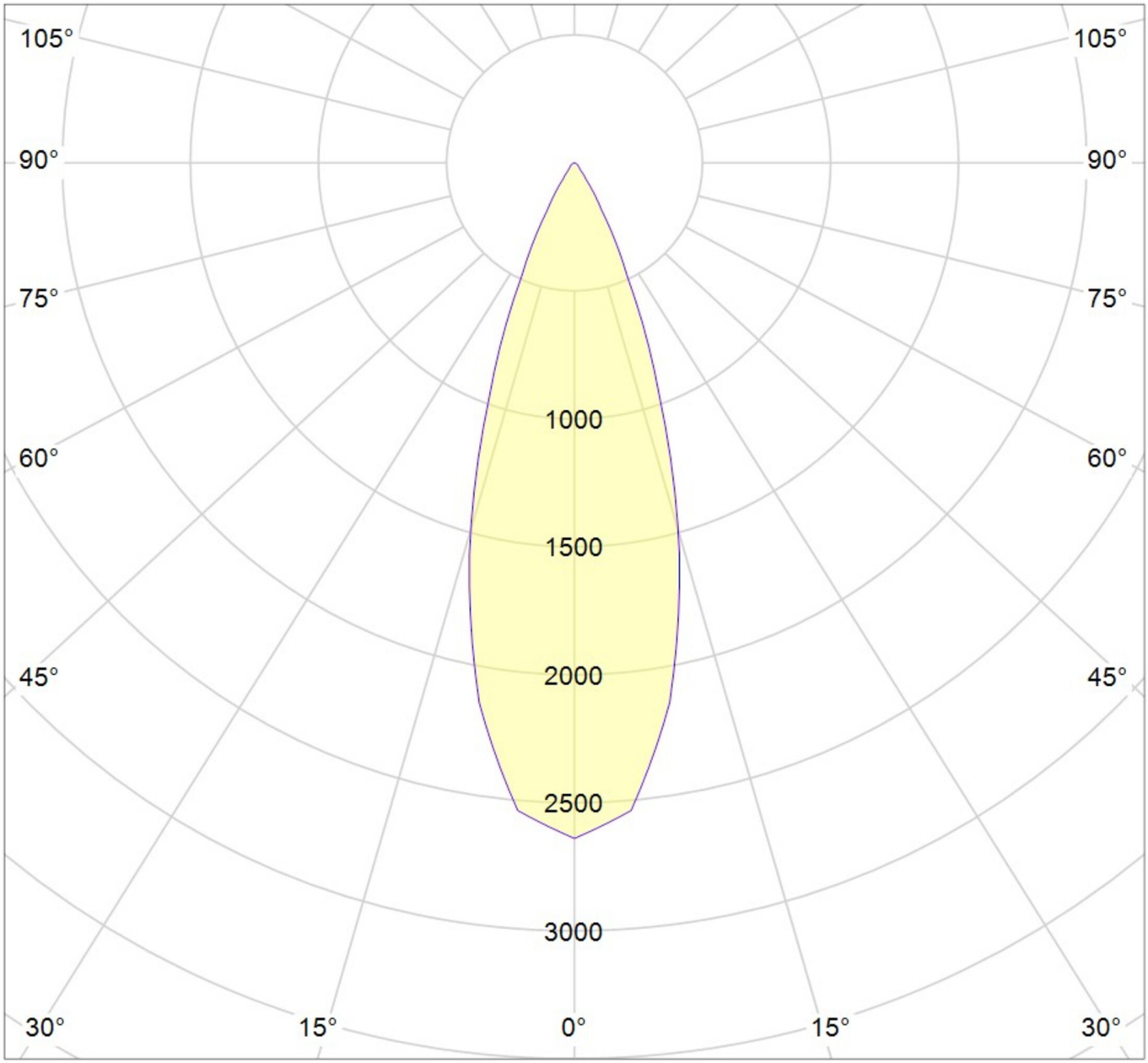

cd/klm

η = 100%

C0 - C180 C90 - C270

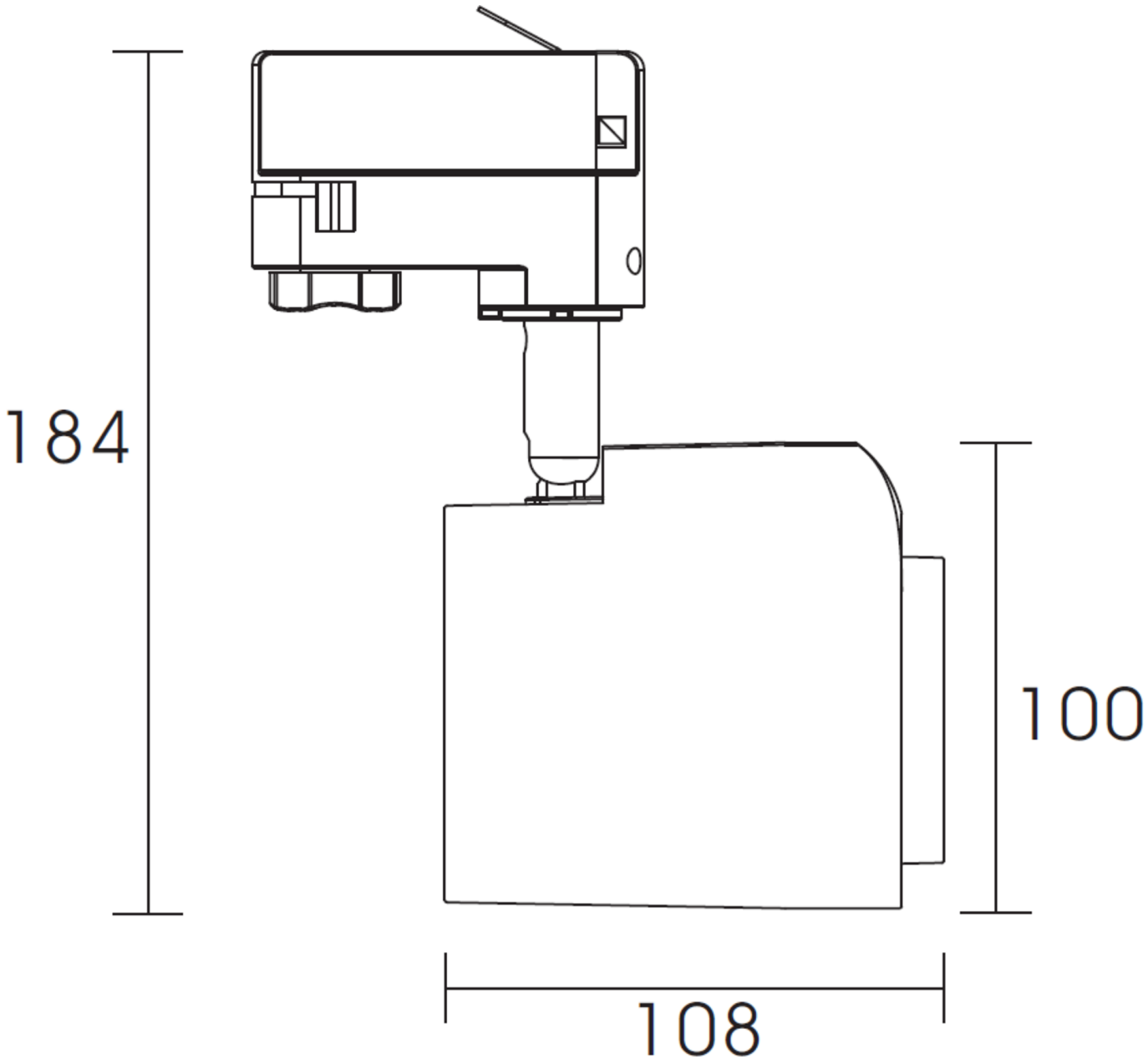

Au: 23.08.2024 - Sous réserve de modifications techniques et d'erreurs.