RP GROUP
SOLUTIONS IN SAFETY + LIGHTING

Art.-Nr: WEF428WL-E
Luminaires de sécurité Batterie autonome Montage mural encastré, Professionnel sans fil (WL), 8 h, , IP20, Zinc moulé sous pression, Acier inoxydable

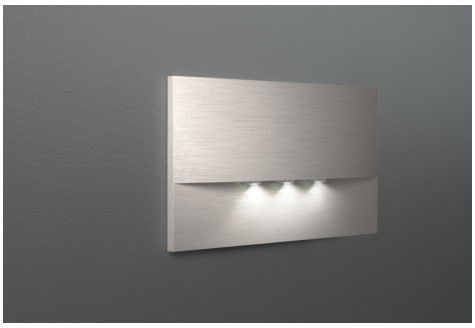

Luminaire de sécurité haut de gamme en zinc moulé sous pression pour montage mural encastré. Il est prévu pour un montage dans des boîtes d'interrupteur doubles conventionnelles, le cadre de montage pouvant être aligné sur la boîte. L'écran en zinc moulé sous pression est monté sans fixation visible de l'extérieur.

La caractéristique de rayonnement est parallèle au mur afin de favoriser une signalisation lumineuse optimale des issues de secours et des voies d'évacuation.

Commande et surveillance centralisées sans fil pour les grandes installations comptant jusqu'à 50 000 luminaires avec Wireless Professional.

Plus d'informations
www.rp-group.com/fr/item/WEF428WL-E

DONNÉES TECHNIQUES

Type de luminaire	Luminaires de sécurité
Type d'installation	Montage mural encastré
Pictogramme	non
Ampoules	LED
Matériel du bôitier	Zinc moulé sous pression
Couleur du bôitier	Acier inoxydable
Type de protection (IP)	IP20
Résistance aux impacts (IK)	7
Certification	WEEE, CE, Garantie 5 ans
Classe de protection	2
Alimentation	Batterie autonome
Surveillance	Wireless Professional (WL)
Temps d'autonomie	8 h
Batterie	LiFePO4 6,4 V/1,2 Ah
Mode de fonctionnement	Mode veille / mode continu
Tension d'entréeAC	230 V
Fréquence d'entrée	50 Hz

Puissance max.	5,1 W
Puissance DS	3,9 W
Puissance BS	0,8 W
Température ambiante DS	-5 °C à 40 °C
Température ambiante BS	-5 °C à 40 °C
Profondeur	20 mm
Largeur	161 mm
Hauteur	107 mm
Longueur de montage	155 mm
Largeur de montage	82 mm
Hauteur de montage	70 mm
Poids	0.63
Poids, emballage inclus	0.66
Section de raccordement	2.5 mm²
Entrée de commutation	Oui
Blocage de l'éclairage de secours	Oui
Connexion de la batterie	Fiche
Fonction de variation	Oui
Flux lumineux réseau	470 lm
Flux lumineux secours	75 lm
Numéro du tarif douanier	94056180
EAN	4260766557354

RP GROUP
SOLUTIONS IN SAFETY + LIGHTING

DESSIN TECHNIQUE

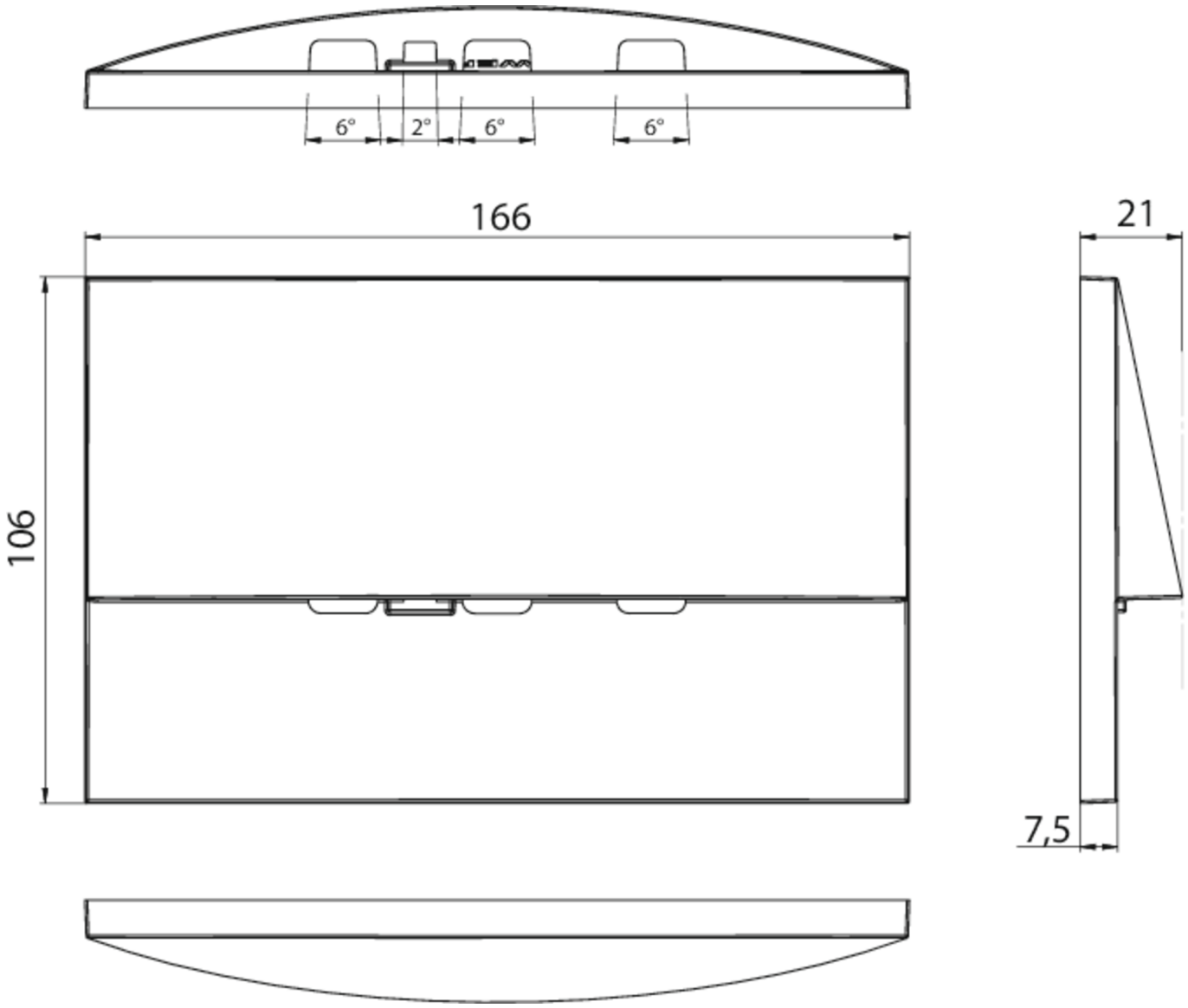
6°
2°
6°
6°
166
21
106
7,5

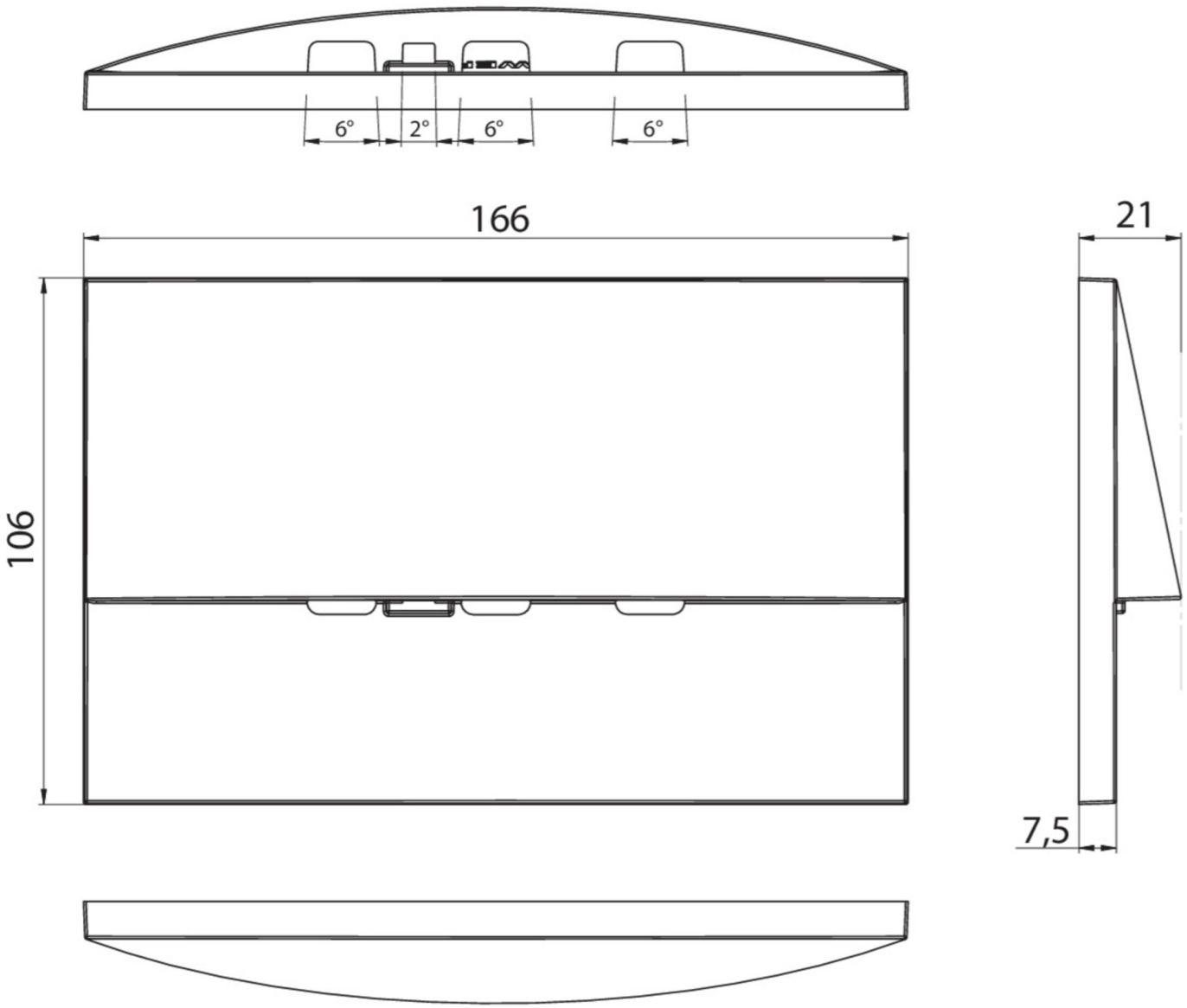

Au: 29.04.2025 - Sous réserve de modifications techniques et d'erreurs.