RP GROUP
SOLUTIONS IN SAFETY + LIGHTING

Art.-Nr: WFXW418WL
Luminaire à pictogramme Batterie autonome Montage mural, Professionnel sans fil (WL), 8 h, 30 m, IP65, Matière plastique, blanc

Luminaire mural moderne à pictogramme de secours de forme carrée.

Pour la signalisation des voies d'évacuation et des issues de secours. Possibilité en option d'utiliser le luminaire pour la signalisation d'autres pièces annexes.

La fermeture à baïonnette facilitant le montage garantit un degré de protection élevé. Ce qui rend l'utilisation du luminaire polyvalente.

Commande et surveillance centralisées sans fil pour les grandes installations comptant jusqu'à 50 000 luminaires avec Wireless Professional. Le set de pictogrammes souhaité (flèche à droite, à gauche, en haut ou en bas) est contenu dans la livraison standard.

Plus d'informations
www.rp-group.com/fr/item/WFXW418WL

DONNÉES TECHNIQUES

Type de luminaire	Luminaire à pictogramme
Type d'installation	Montage mural
Distance de reconnaissance	30 m
Pictogramme	Individuellement comme spécifié
Ampoules	LED
Matériel du bôitier	Matière plastique
Couleur du bôitier	blanc
Type de protection (IP)	IP65
Résistance aux impacts (IK)	4
Certification	WEEE, CE, Garantie 5 ans
Classe de protection	2
Alimentation	Batterie autonome
Surveillance	Wireless Professional (WL)
Temps d'autonomie	8 h
Batterie	LiFePO4 6,4 V/3,3 Ah
Mode de fonctionnement	Mode veille / mode continu
Tension d'entréeAC	230 V

Fréquence d'entrée	50 Hz
Puissance max.	7,5 W
Puissance DS	5,7 W
Puissance BS	0,8 W
Température ambiante DS	0 °C à 35 °C
Température ambiante BS	0 °C à 35 °C
Profondeur	300 mm
Largeur	300 mm
Hauteur	110 mm
Poids	1.53
Poids, emballage inclus	1.78
Section de raccordement	2.5 mm²
Entrée de commutation	Oui
Blocage de l'éclairage de secours	Oui
Connexion de la batterie	Fiche
Fonction de variation	Oui
Flux lumineux réseau	250 lm
Flux lumineux secours	245 lm
Numéro du tarif douanier	94056180
EAN	4260682158451

RP GROUP
SOLUTIONS IN SAFETY + LIGHTING

DESSIN TECHNIQUE

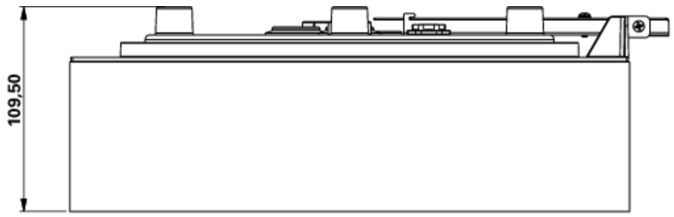
109,50

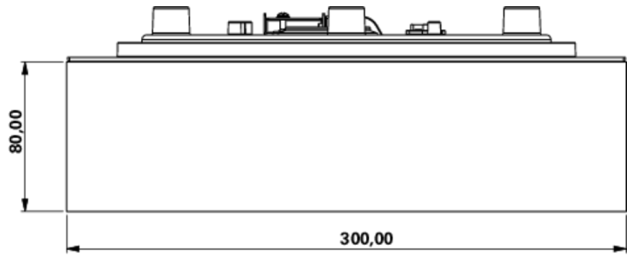
80,00
300,00

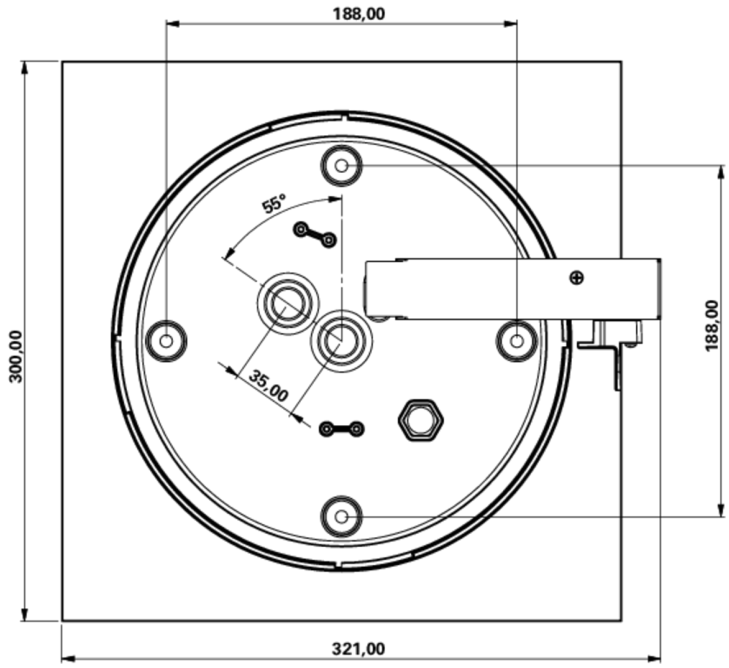
188,00
55°
35,00
300,00
188,00
321,00

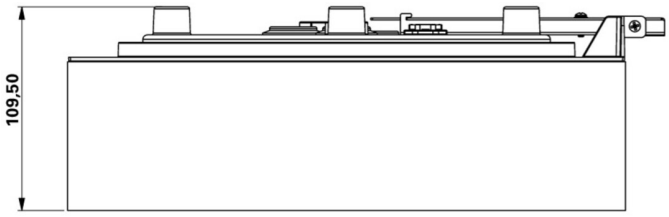

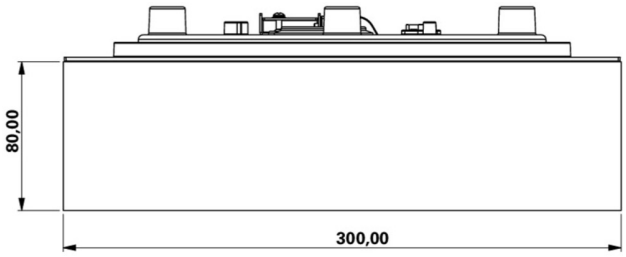

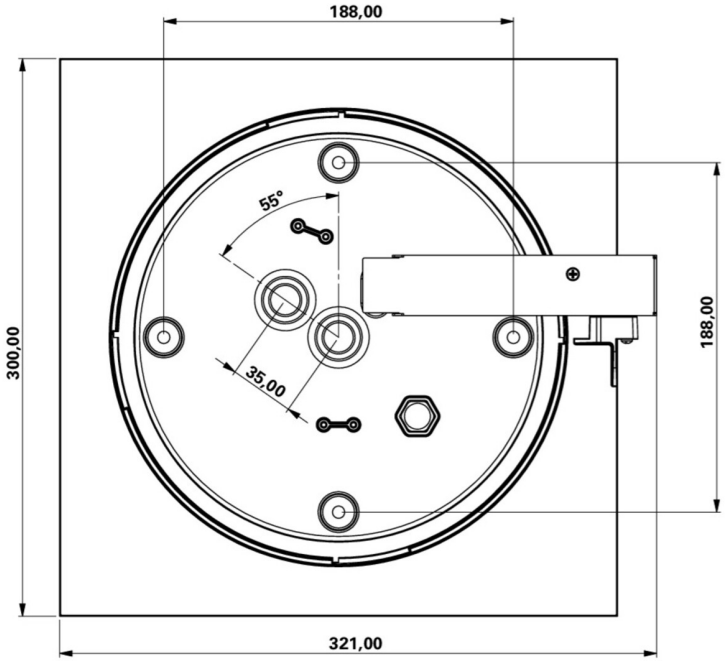

Au: 01.04.2025 - Sous réserve de modifications techniques et d'erreurs.