RP GROUP
SOLUTIONS IN SAFETY + LIGHTING

Art.-Nr: WFXW519CC
Luminaire à pictogramme systèmes d'alimentation électrique centralisée
Montage mural, CoreCompact 24 (CC), CPS, 30 m, IP65, Matière plastique, blanc

Luminaire mural moderne à pictogramme de secours de forme carrée.

Pour la signalisation des voies d'évacuation et des issues de secours. Possibilité en option d'utiliser le luminaire pour la signalisation d'autres pièces annexes.

La fermeture à baïonnette facilitant le montage garantit un degré de protection élevé. Ce qui rend l'utilisation du luminaire polyvalente.

Commande et surveillance par un système central à faible puissance de 24 volts. Le set de pictogrammes souhaité (flèche à droite, à gauche, en haut ou en bas) est contenu dans la livraison standard.

CE

Plus d'informations
www.rp-group.com/fr/item/WFXW519CC

DONNÉES TECHNIQUES

Type de luminaire	Luminaire à pictogramme
Type d'installation	Montage mural
Distance de reconnaissance	30 m
Pictogramme	Individuellement comme spécifié
Ampoules	LED
Matériel du bôitier	Matière plastique
Couleur du bôitier	blanc
Type de protection (IP)	IP65
Résistance aux impacts (IK)	4
Certification	WEEE, CE, Signe D
Classe de protection	3
Alimentation	systèmes d'alimentation électrique centralisée
Surveillance	CoreCompact 24 (CC)
Temps d'autonomie	CPS
Batterie	/
Mode de fonctionnement	Mode veille / mode continu
Tension d'entréeAC	24 V

Puissance max.	5,1 W
Puissance DS	5,1 W
Puissance BS	0,4 W
Température ambiante DS	-5 °C à 40 °C
Température ambiante BS	-5 °C à 40 °C
Profondeur	300 mm
Largeur	300 mm
Hauteur	110 mm
Poids	1.3
Poids, emballage inclus	1.55
Section de raccordement	2.5 mm²
Entrée de commutation	non
Blocage de l'éclairage de secours	non
Connexion de la batterie	non
Flux lumineux réseau	520 lm
Flux lumineux secours	520 lm
Numéro du tarif douanier	94056180
EAN	4260682157706

RP GROUP
SOLUTIONS IN SAFETY + LIGHTING

DESSIN TECHNIQUE

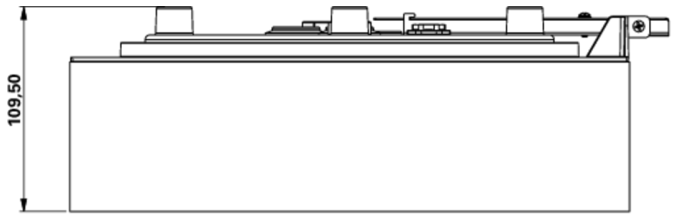
109,50

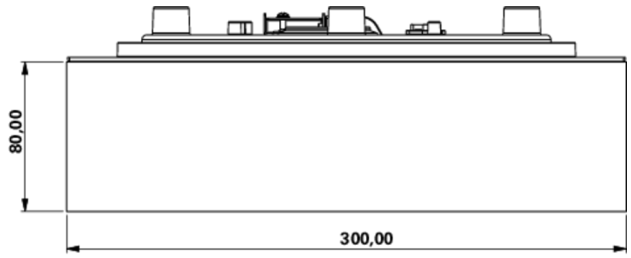
80,00
300,00

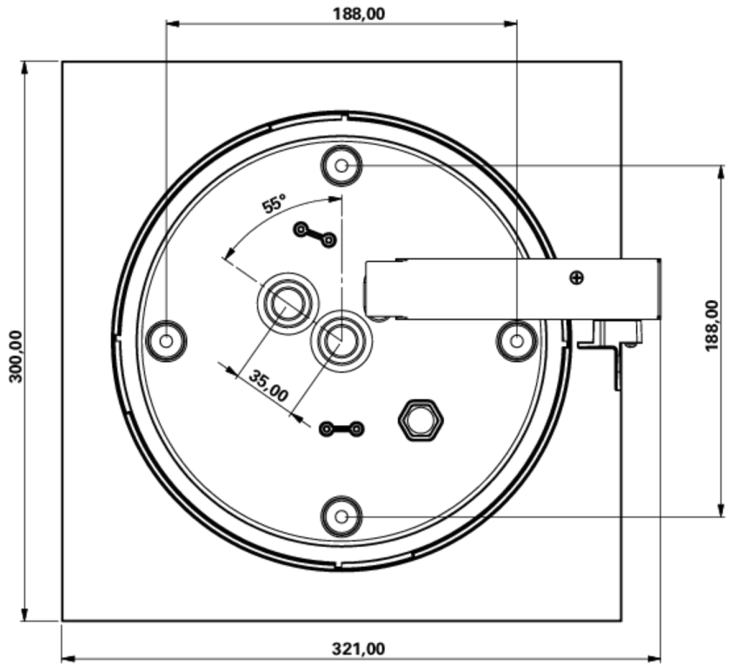
188,00
55°
35,00
300,00
188,00
321,00

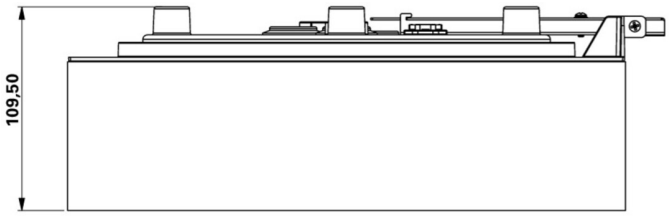

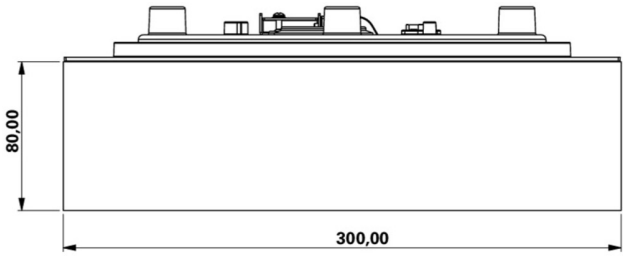

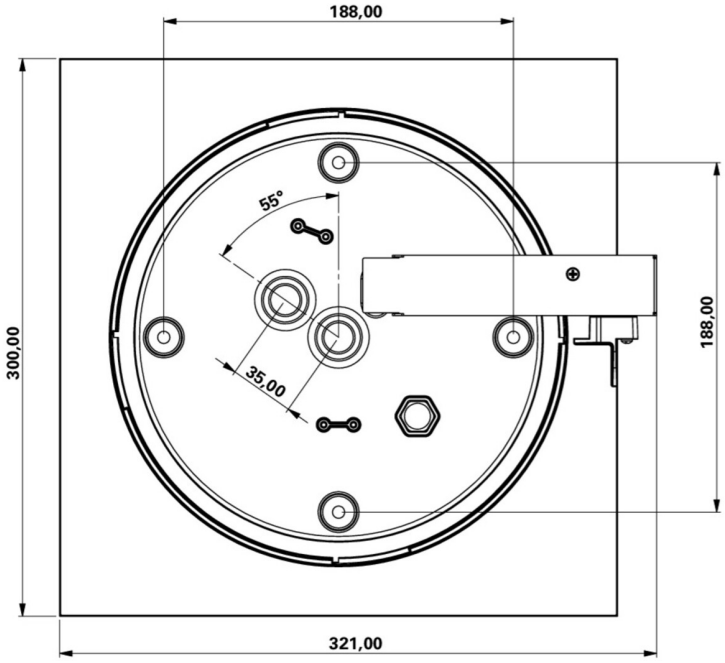

Au: 01.04.2025 - Sous réserve de modifications techniques et d'erreurs.