RP GROUP
SOLUTIONS IN SAFETY + LIGHTING

Art.-Nr: WGD413SC
Luminaire à pictogramme Batterie autonome Montage encastré, SelfControl (SC), 3 h, 46 m, IP20, Métal, blanc

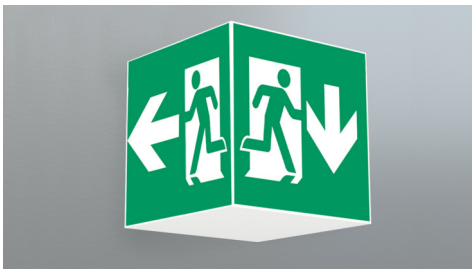

Luminaire cubique carré à pictogramme de secours pour la signalisation des issues de secours et des voies d'évacuation. Il peut être monté directement au plafond ou suspendu à l'aide d'un accessoire correspondant.

Grâce à sa forme cubique, ce luminaire en plastique est bien visible des quatre côtés. Idéal pour des applications avec des croisements de voies comme dans les grands magasins avec des allées de rayonnages.

Surveillance automatique de la lampe de sécurité avec SelfControl.

Plus d'informations
www.rp-group.com/fr/item/WGD413SC

DONNÉES TECHNIQUES

Type de luminaire	Luminaire à pictogramme
Type d'installation	Montage encastré
Distance de reconnaissance	46 m
Pictogramme	Set
Ampoules	LED
Matériel du bôitier	Métal
Couleur du bôitier	blanc
Type de protection (IP)	IP20
Résistance aux impacts (IK)	≥ 3
Certification	WEEE, CE, Garantie 5 ans
Classe de protection	1
Alimentation	Batterie autonome
Surveillance	SelfControl (SC)
Temps d'autonomie	3 h
Batterie	LiFePO4 6,4 V/3,3 Ah
Mode de fonctionnement	Mode veille / mode continu
Tension d'entréeAC	180 V - 250 V
Fréquence d'entrée	50 Hz
Puissance max.	8,2 W

Puissance DS	7 W
Puissance BS	2 W
Température ambiante DS	-5 °C à 40 °C
Température ambiante BS	-5 °C à 40 °C
Profondeur	237 mm
Largeur	237 mm
Hauteur	237 mm
Poids	1.34
Poids, emballage inclus	1.48
Section de raccordement	2,5 mm²
Entrée de commutation	Oui
Blocage de l'éclairage de secours	non
Connexion de la batterie	Fiche
Fonction de variation	Non
Flux lumineux réseau	470 lm
Flux lumineux secours	470 lm
Numéro du tarif douanier	94056120
EAN	4260766556821

RP GROUP
SOLUTIONS IN SAFETY + LIGHTING

DESSIN TECHNIQUE

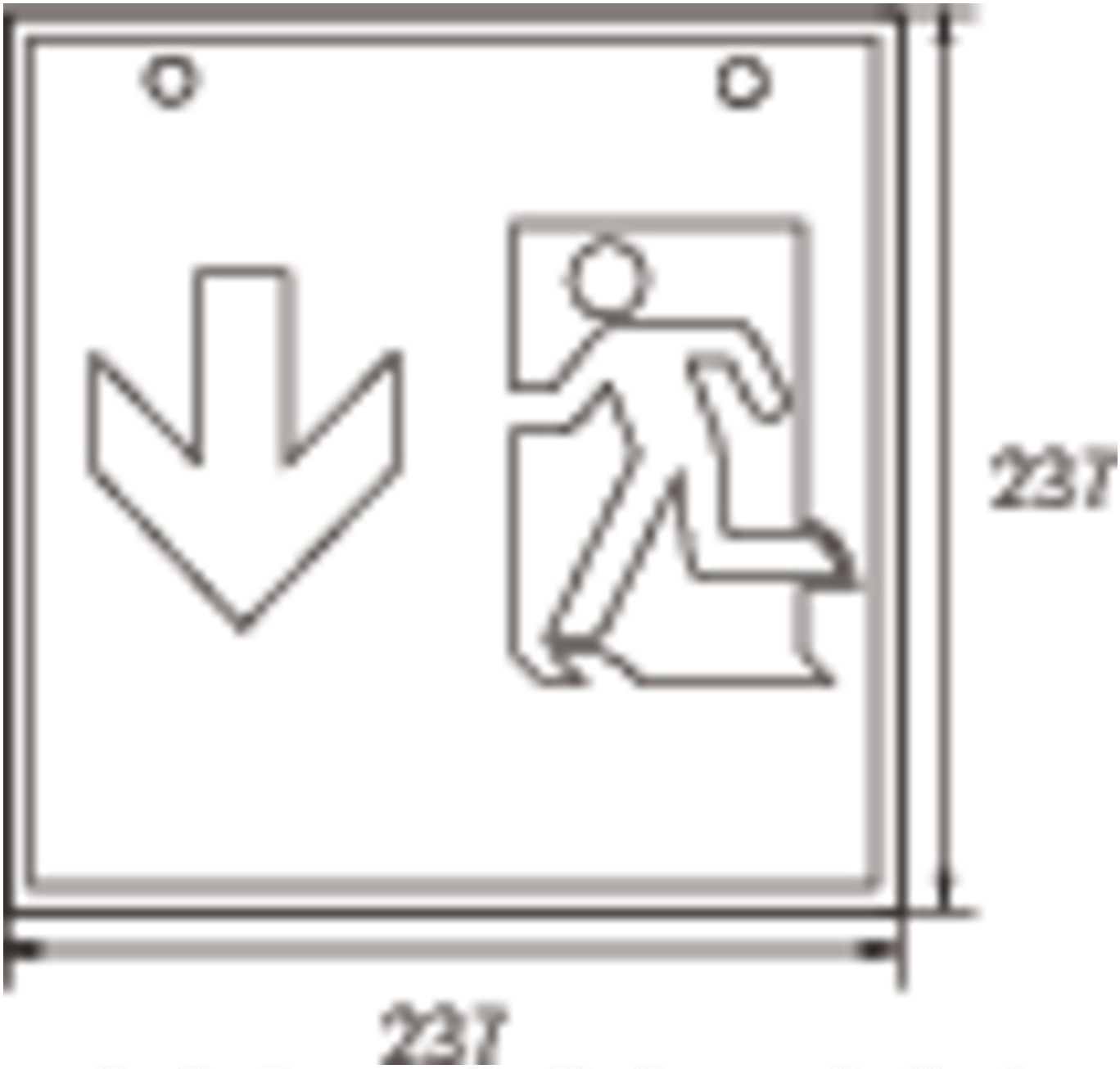
237
237

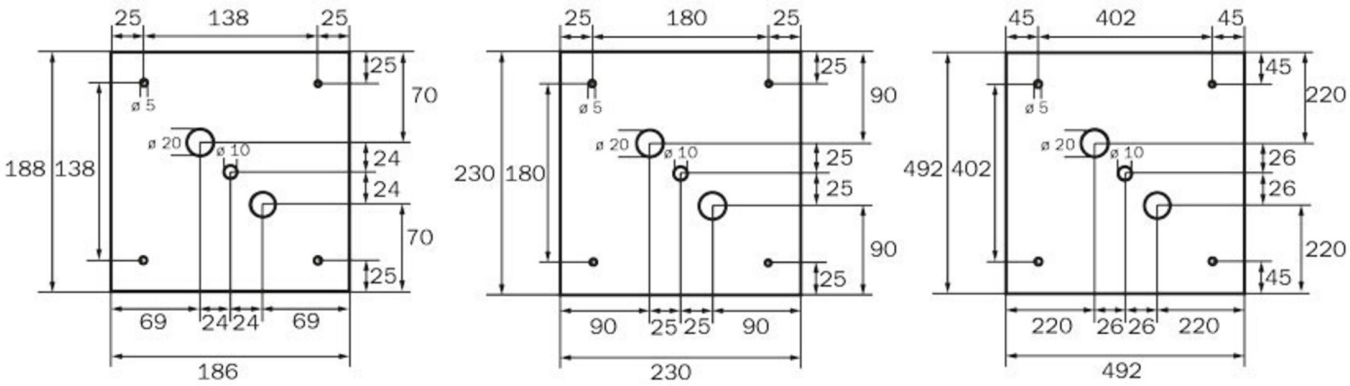
25
138
25
25
70
ø 5
ø 20
ø 10
24
24
188
138
70
25
69
24
24
69
186
WG
25
180
25
25
90
ø 5
ø 20
ø 10
25
25
230
180
90
25
90
25
25
90
230
WK
45
402
45
45
220
ø 5
ø 20
ø 10
26
26
492
402
220
45
220
26
26
220
492
WX

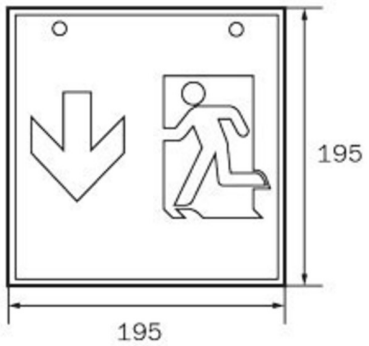

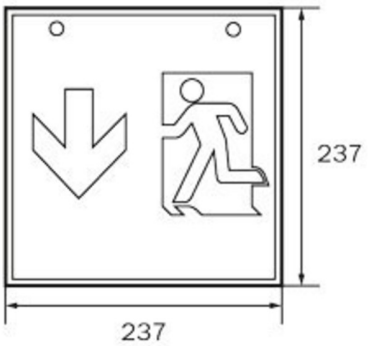

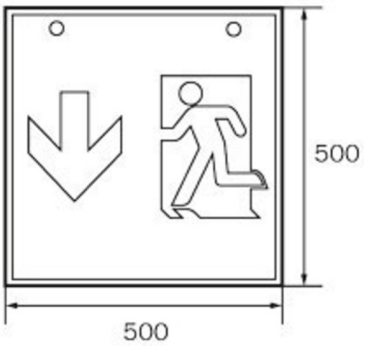

WG WK WX

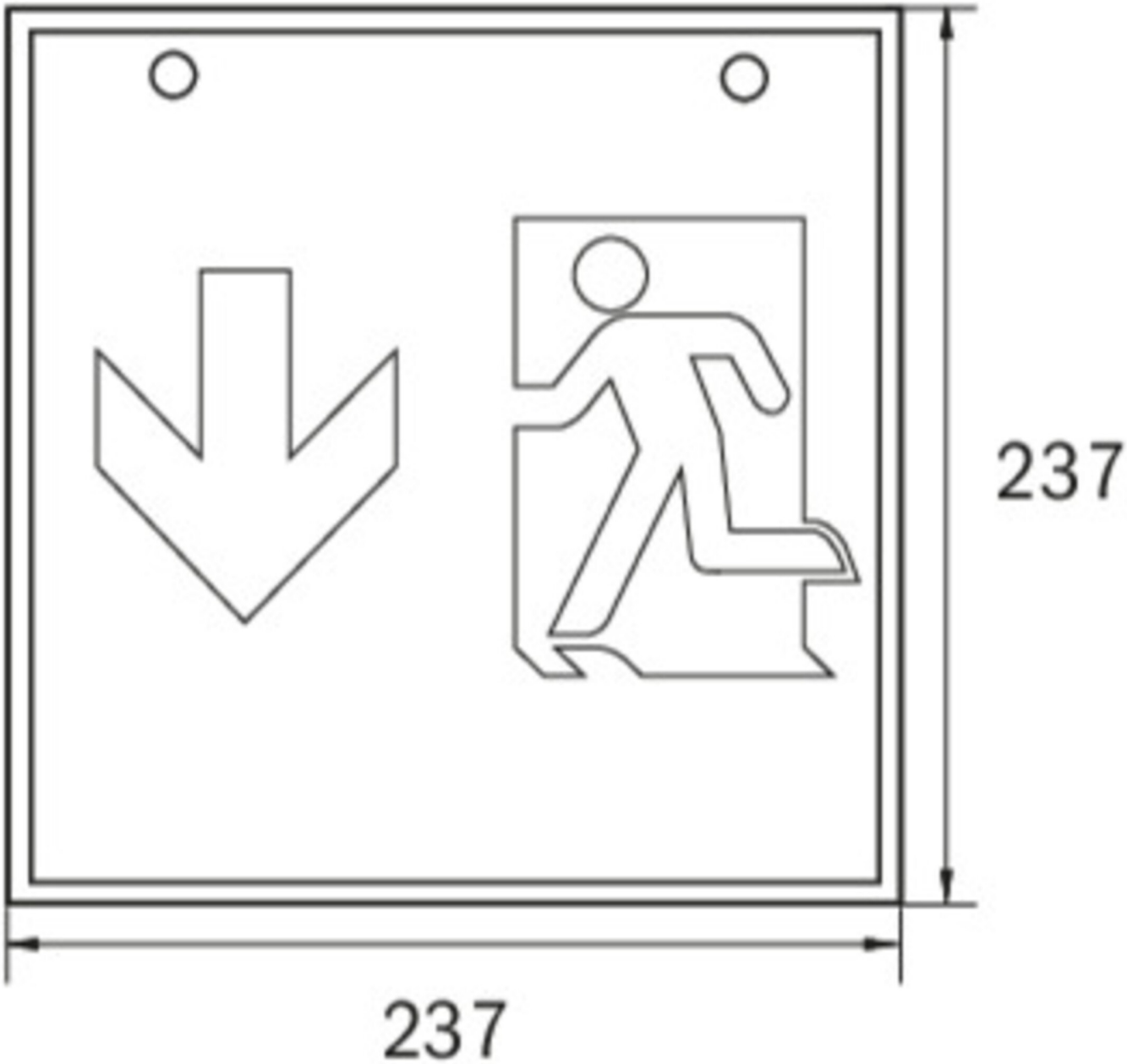

LISTE DES ACCESSOIRES

LFP3233-SET-2AKKU - Batterie

Au: 10.02.2025 - Sous réserve de modifications techniques et d'erreurs.