RP GROUP
SOLUTIONS IN SAFETY + LIGHTING

Art.-Nr: WGW019
Rettungszeichenleuchte zentrale Stromversorgungssysteme Wandaufbau, Ohne Überwachung, CPS, 46 m, IP20, Metall, weiß

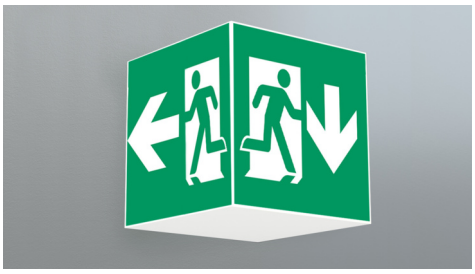

Quadratische Rettungszeichen-Würfelleuchte für Wandmontage zur Kennzeichnung der Flucht- und Rettungswege.

Durch die Würfelform ist diese Leuchte von drei Seiten gut erkennbar. Ideal für weiträumige Anwendungen, wie z.B. in Kaufhäusern.

CE

Mehr Informationen
www.rp-group.com/de/item/WGW019

TECHNISCHE DATEN

Leuchtentyp	Rettungszeichenleuchte
Montageart	Wandaufbau
Erkennungsweite	46 m
Piktogramm	Set
Leuchtmittel	LED
Gehäusematerial	Metall
Gehäusefarbe	weiß
Schutzart (IP)	IP20
Schlagfestigkeit (IK)	≥ 3
Zertifizierung	WEEE, CE
Schutzklasse	1
Versorgung	zentrale Stromversorgungssysteme
Überwachung	Without monitoring
Überbrückungszeit	CPS
Batterie	/
Betriebsart	Dauerschaltung
Eingangsspannung AC	230 V
Eingangsfrequenz	50 / 60 Hz
Eingangsspannung DC	100-254 V
Leistung max.	4,5 W
Leistung DS	4,5 W

Leistung BS	0 W
Umgebungstemperatur DS	-25 °C bis 40 °C
Umgebungstemperatur BS	-25 °C bis 40 °C
Tiefe	237 mm
Breite	237 mm
Höhe	237 mm
Gewicht	1.16
Gewicht inkl. Verpackung	1.3
Anschlussquerschnitt	1.5 mm²
Schalteingang	Nein
Notlichtblockierung	Nein
Batterieanschluss	Nein
Dimmfunktion	Nein
Lichtstrom Netz	250 lm
Lichtstrom Not	250 lm
Zolltarifnummer	94056120
EAN	4260659564162

RP GROUP
SOLUTIONS IN SAFETY + LIGHTING

TECHNISCHE ZEICHNUNG

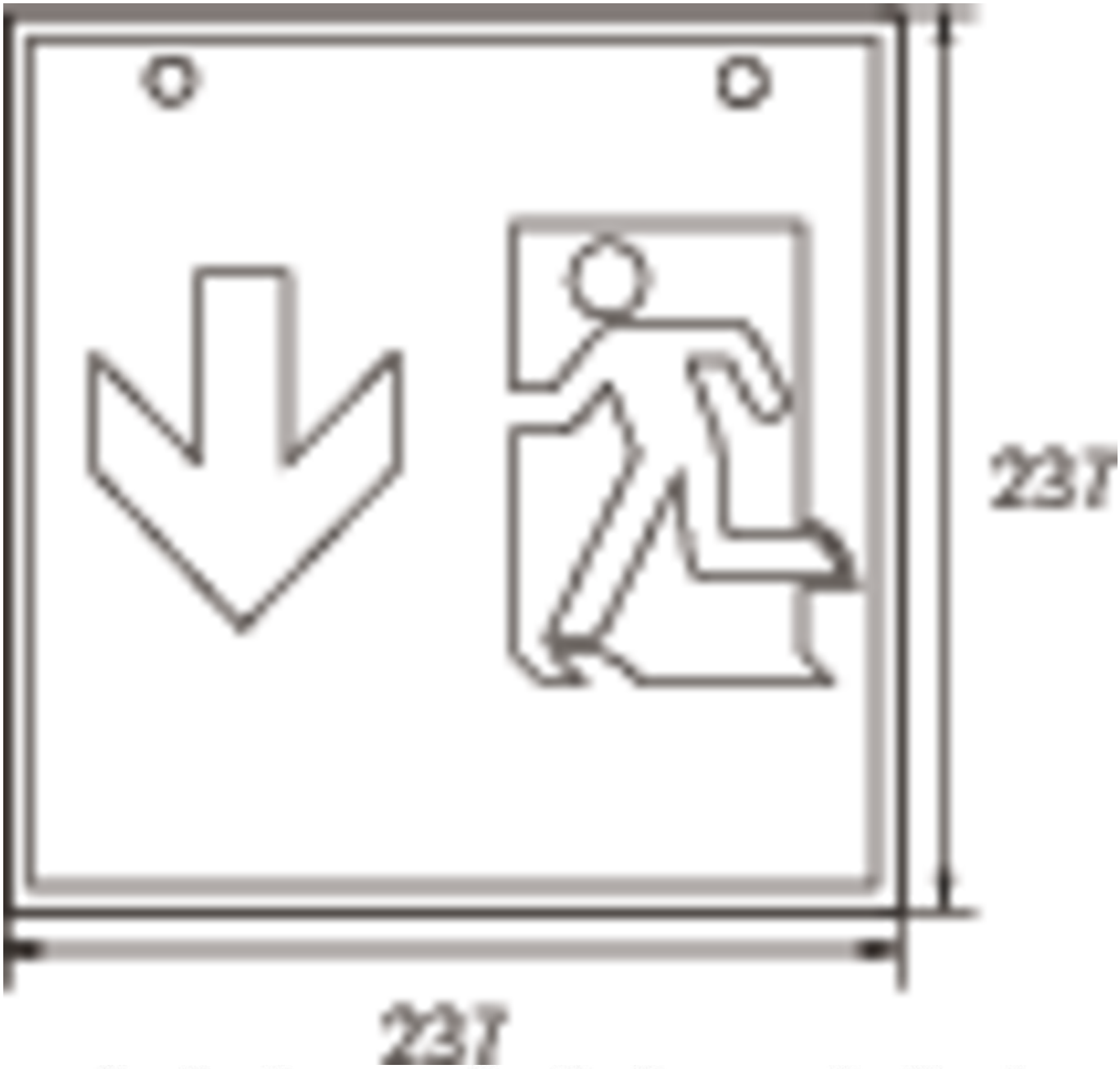
237
237

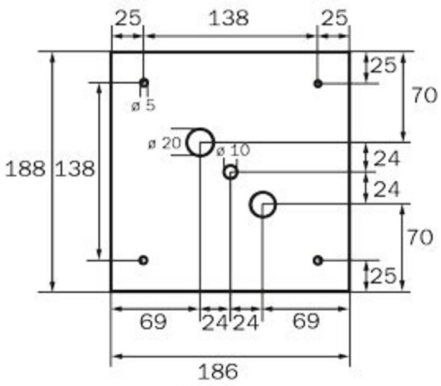
25
138
25
25
70
ø 5
ø 20
ø 10
24
24
188
138
70
25
69
24
24
69
186

WK

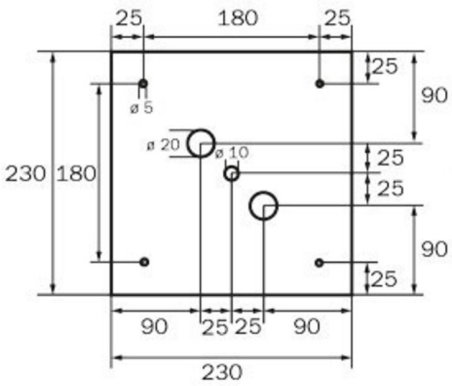
25
180
25
25
90
ø 5
ø 20
ø 10
25
25
230
180
90
25
90
25
25
90
230

WG

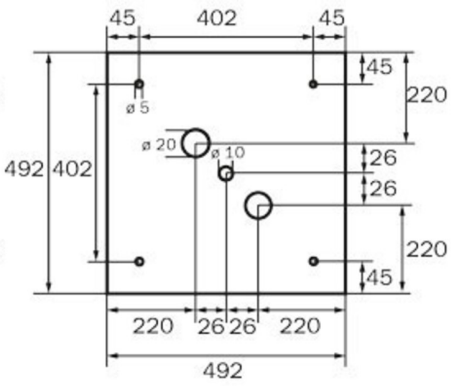
45
402
45
45
220
ø 5
ø 20
ø 10
26
26
492
402
220
45
220
26
26
220
492

WX

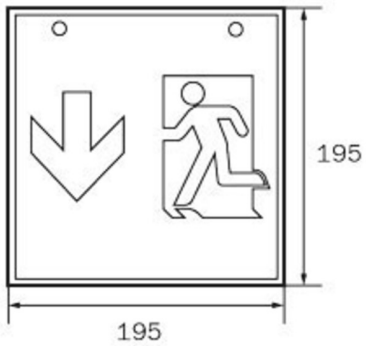

WK

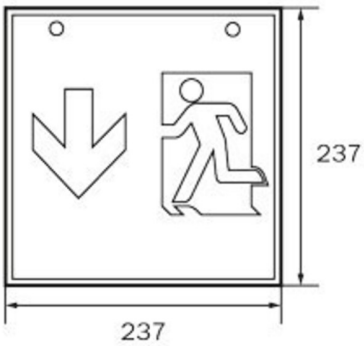

WG

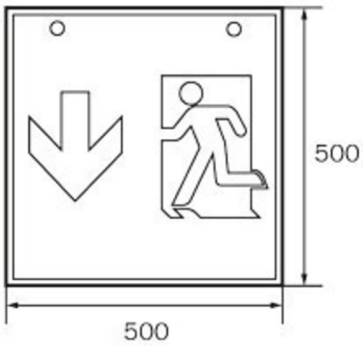

WX

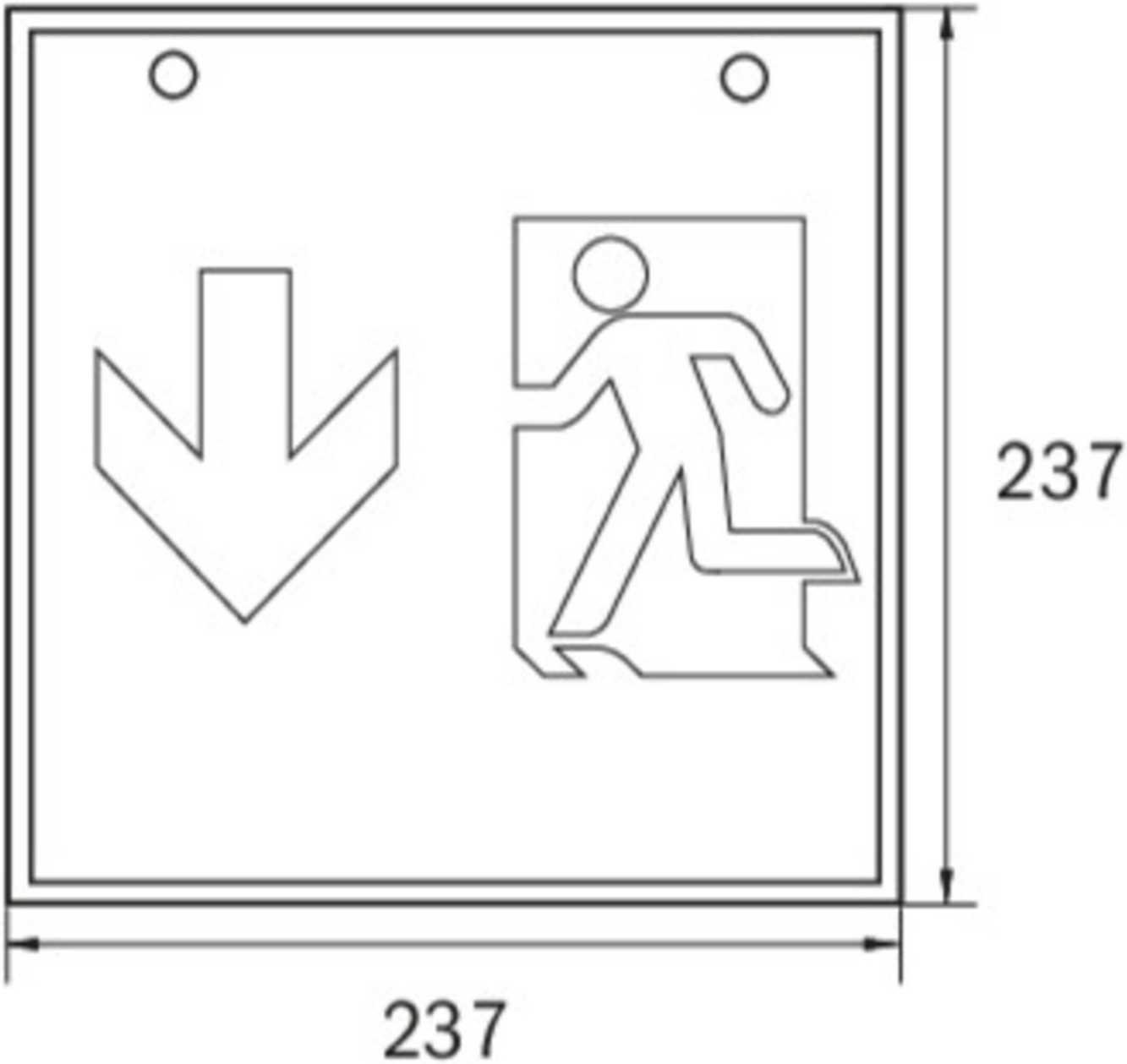

ZUBEHÖRLISTE

WKO -