RP GROUP
SOLUTIONS IN SAFETY + LIGHTING

Art.-Nr: WGW418SC
Rettungszeichenleuchte Einzelbatterie
Wandaufbau, SelfControl (SC), 8 h, 46 m, IP20, Metall, weiß

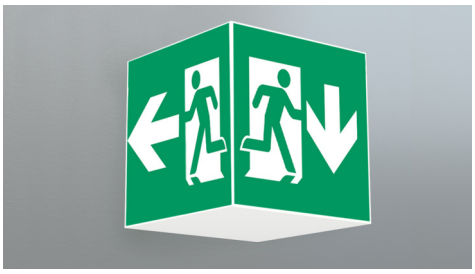

Quadratische Rettungszeichen-Würfelleuchte für Wandmontage zur Kennzeichnung der Flucht- und Rettungswege.

Durch die Würfelform ist diese Leuchte von drei Seiten gut erkennbar. Ideal für weiträumige Anwendungen, wie z.B. in Kaufhäusern.

Automatische Überwachung der Sicherheitsleuchte mit SelfControl.

Mehr Informationen
www.rp-group.com/de/item/WGW418SC

TECHNISCHE DATEN

Leuchtentyp	Rettungszeichenleuchte
Montageart	Wandaufbau
Erkennungsweite	46 m
Piktogramm	Set
Leuchtmittel	LED
Gehäusematerial	Metall
Gehäusefarbe	weiß
Schutzart (IP)	IP20
Schlagfestigkeit (IK)	≥ 3
Zertifizierung	WEEE, CE, 5 Jahre Garantie
Schutzklasse	1
Versorgung	Einzelbatterie
Überwachung	SelfControl (SC)
Überbrückungszeit	8 h
Batterie	LiFePO4 6,4 V/3,3 Ah
Betriebsart	Bereitschaftsschaltung / Dauerschaltung
Eingangsspannung AC	180 V - 250 V
Eingangsfrequenz	50 Hz
Leistung max.	5,3 W
Leistung DS	3,9 W
Leistung BS	2 W

Umgebungstemperatur DS	-5 °C bis 40 °C
Umgebungstemperatur BS	-5 °C bis 40 °C
Tiefe	237 mm
Breite	237 mm
Höhe	237 mm
Gewicht	1.34
Gewicht inkl. Verpackung	1.48
Anschlussquerschnitt	2,5 mm²
Schalteingang	Ja
Notlichtblockierung	Nein
Batterieanschluss	Stecker
Dimmfunktion	Nein
Lichtstrom Netz	190 lm
Lichtstrom Not	190 lm
Zolltarifnummer	94056120
EAN	4262483023433

RP GROUP
SOLUTIONS IN SAFETY + LIGHTING

TECHNISCHE ZEICHNUNG

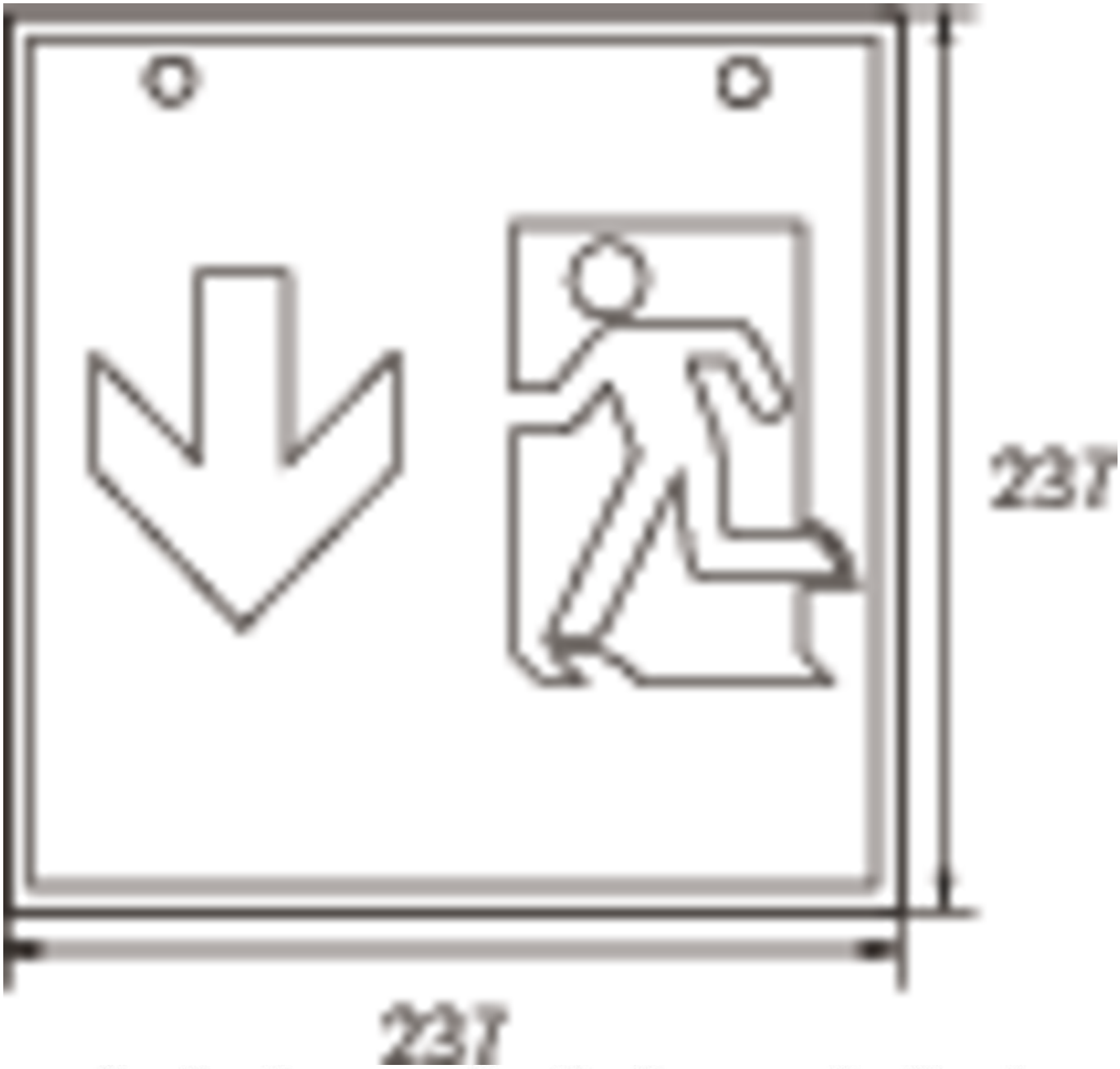
237
237

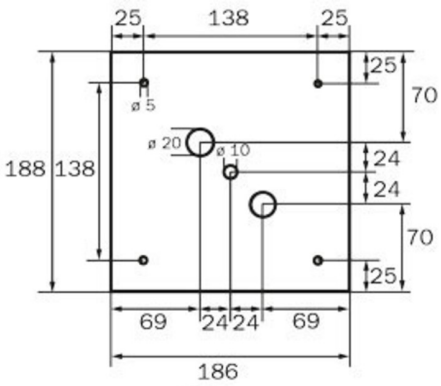
25
138
25
25
70
ø 5
ø 20
ø 10
24
24
188
138
70
25
69
24
24
69
186

WK

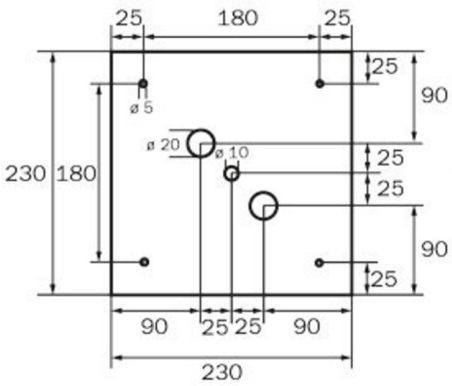
25
180
25
25
90
ø 5
ø 20
ø 10
25
25
230
180
90
25
90
25
25
90
230

WG

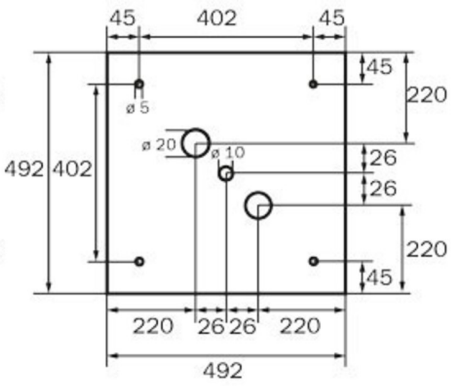
45
402
45
45
220
ø 5
ø 20
ø 10
26
26
492
402
220
45
220
26
26
220
492

WX

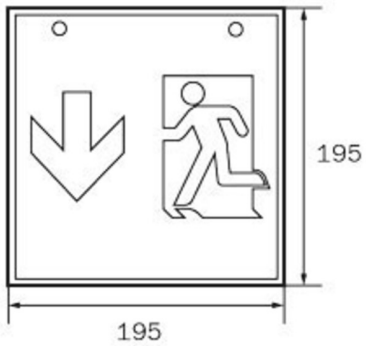

WK

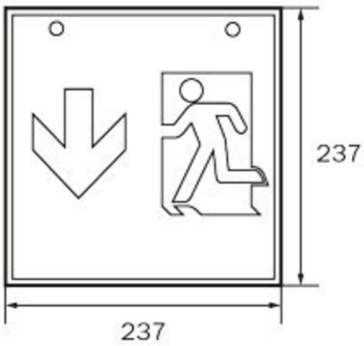

WG

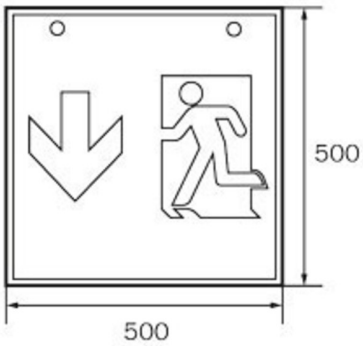

WX

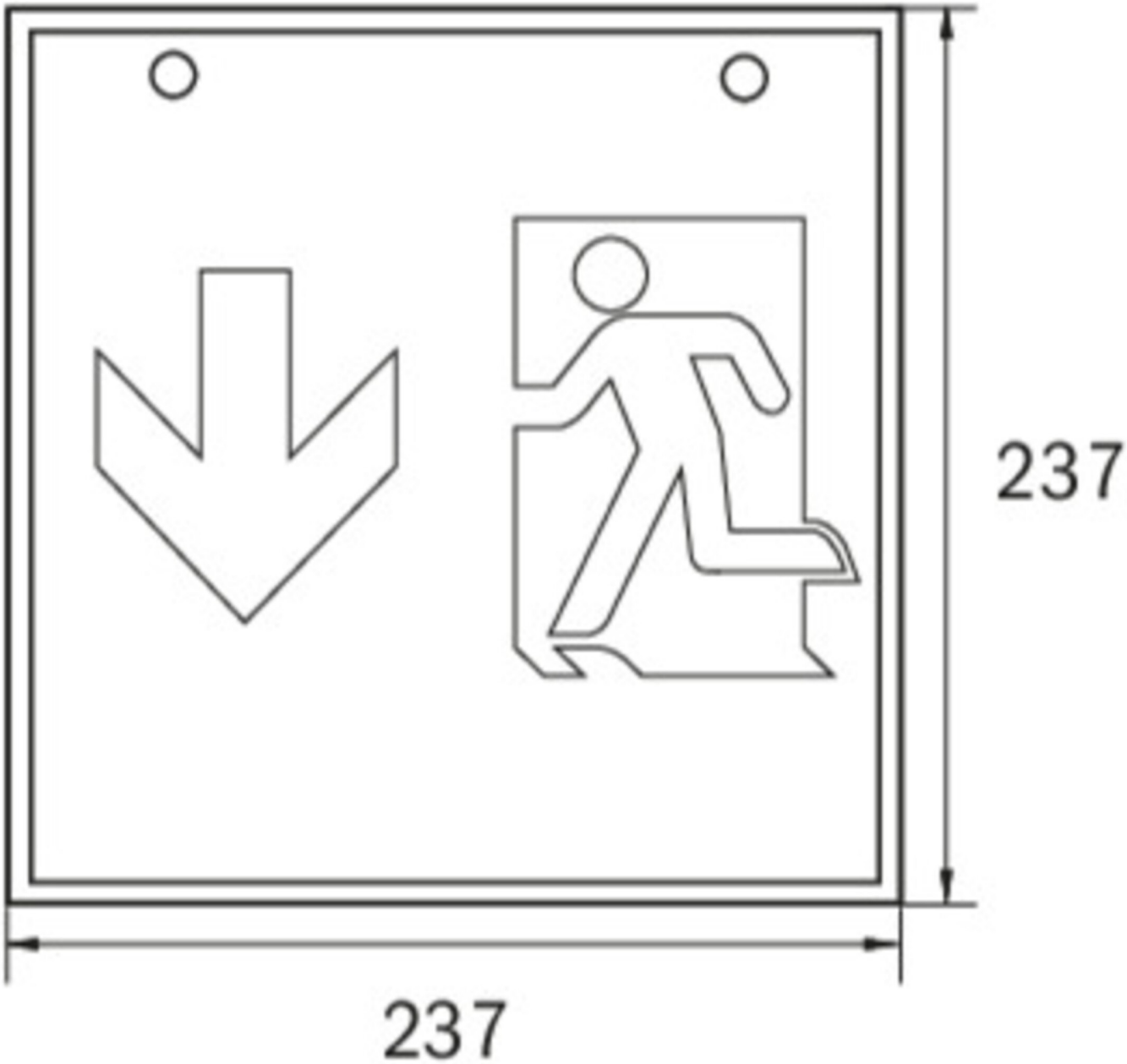

ZUBEHÖRLISTE

WKO -