RP GROUP
SOLUTIONS IN SAFETY + LIGHTING

## Art.-Nr: WKD413SC
## Luminaire à pictogramme Batterie autonome Installation au plafond, SelfControl (SC), 3 h, 36 m, IP20, Métal, blanc

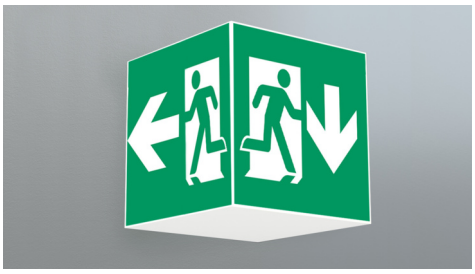

Luminaire cubique carré à pictogramme de secours pour la signalisation des issues de secours et des voies d'évacuation. Il peut être monté directement au plafond ou suspendu à l'aide d'un accessoire correspondant.

Grâce à sa forme cubique, ce luminaire en plastique est bien visible des quatre côtés. Idéal pour des applications avec des croisements de voies comme dans les grands magasins avec des allées de rayonnages.

Surveillance automatique de la lampe de sécurité avec SelfControl.

Plus d'informations
www.rp-group.com/fr/item/WKD413SC

## DONNÉES TECHNIQUES

| | |
|---|---|
| Type de luminaire | Luminaire à pictogramme |
| Type d'installation | Installation au plafond |
| Distance de reconnaissance | 36 m |
| Pictogramme | Set |
| Ampoules | LED |
| Matériel du bôitier | Métal |
| Couleur du bôitier | blanc |
| Type de protection (IP) | IP20 |
| Résistance aux impacts (IK) | ≥ 3 |
| Certification | WEEE, CE, Garantie 5 ans |
| Classe de protection | 1 |
| Alimentation | Batterie autonome |
| Surveillance | SelfControl (SC) |
| Temps d'autonomie | 3 h |
| Batterie | LiFePO4 6,4 V/3,3 Ah |
| Mode de fonctionnement | Mode veille / mode continu |
| Tension d'entréeAC | 180 V - 250 V |
| Fréquence d'entrée | 50 Hz |
| Puissance max. | 8,2 W |

| | |
|---|---|
| Puissance DS | 7 W |
| Puissance BS | 2 W |
| Température ambiante DS | -5 °C à 40 °C |
| Température ambiante BS | -5 °C à 40 °C |
| Profondeur | 195 mm |
| Largeur | 195 mm |
| Hauteur | 195 mm |
| Poids | 0.95 |
| Poids, emballage inclus | 1.09 |
| Section de raccordement | 2,5 mm² |
| Entrée de commutation | Oui |
| Blocage de l'éclairage de secours | non |
| Connexion de la batterie | Fiche |
| Fonction de variation | Non |
| Flux lumineux réseau | 470 lm |
| Flux lumineux secours | 470 lm |
| Numéro du tarif douanier | 94056120 |
| EAN | 4260766556883 |

RP GROUP
SOLUTIONS IN SAFETY + LIGHTING

## DESSIN TECHNIQUE

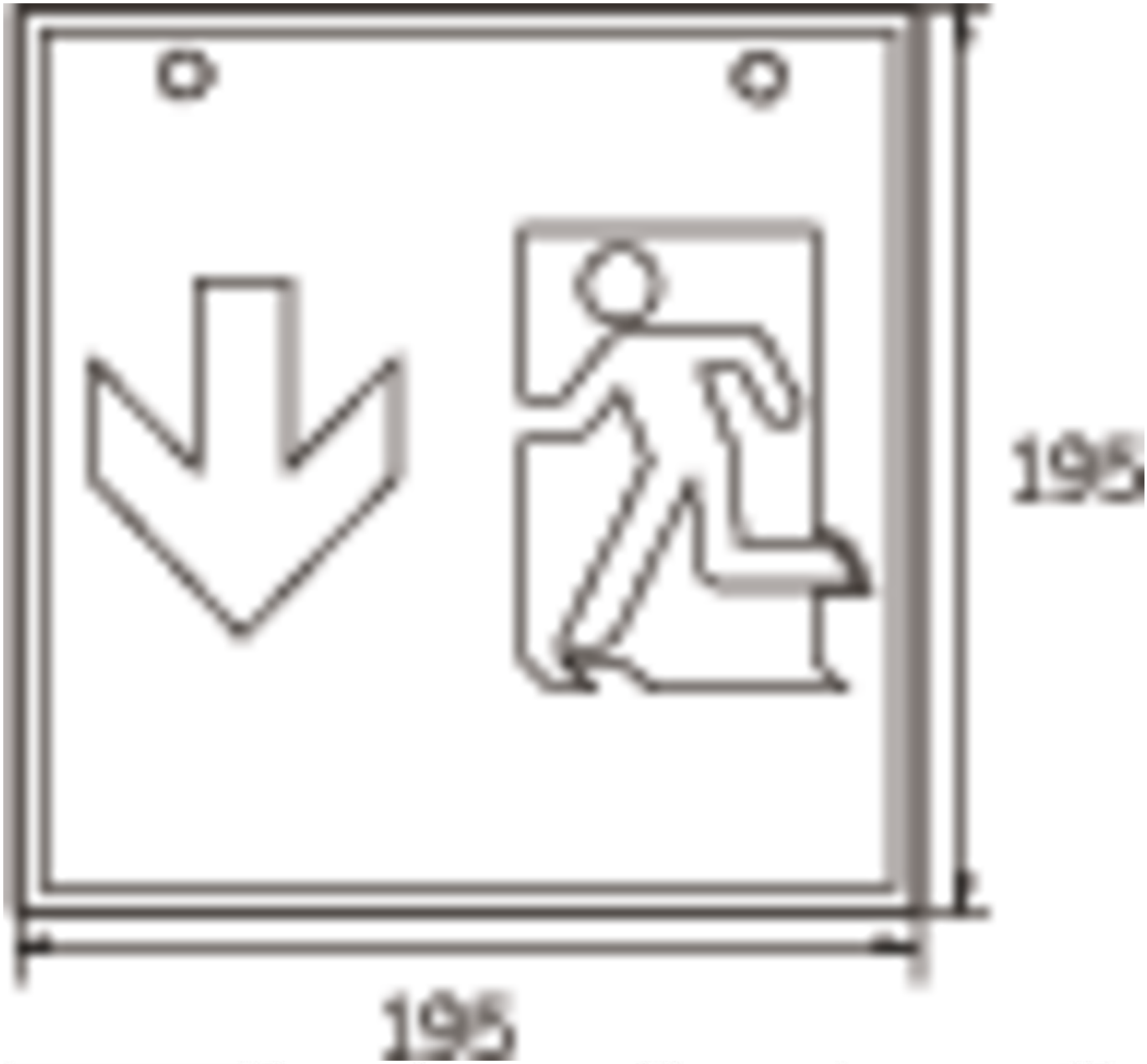


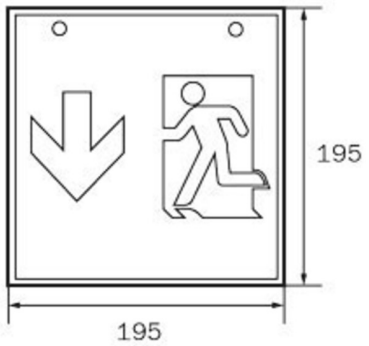


WK

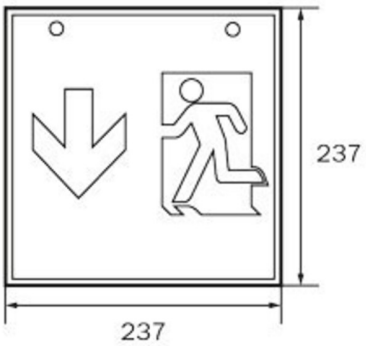


WG

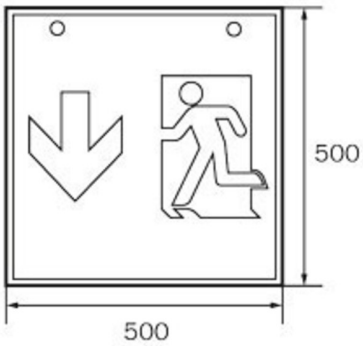


WX

RP GROUP
SOLUTIONS IN SAFETY + LIGHTING

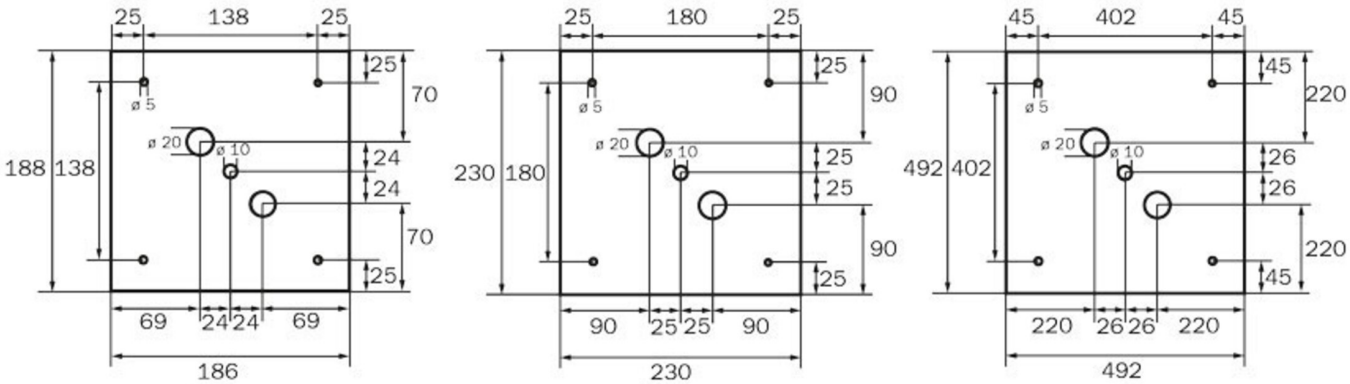


WK WG WX

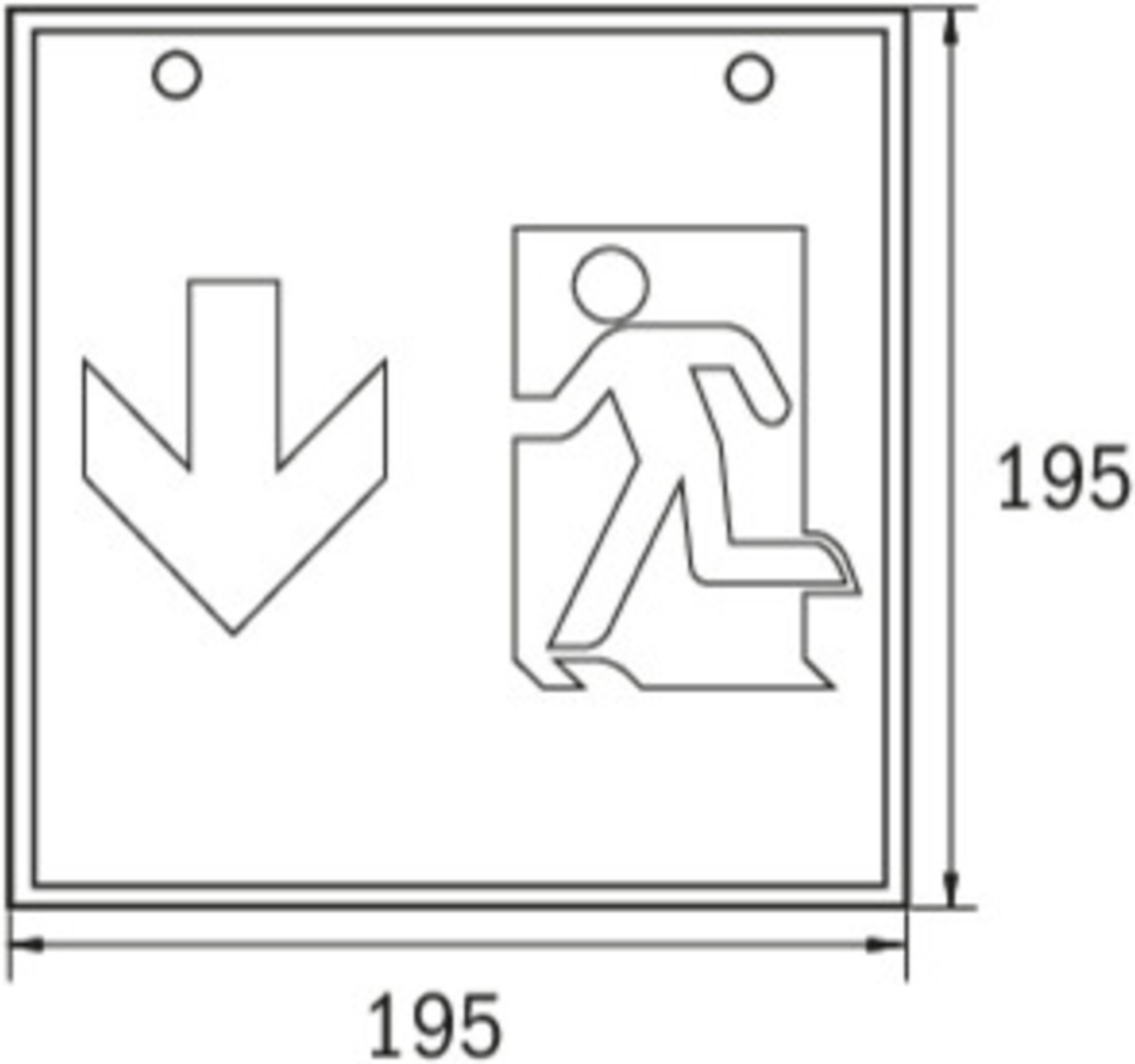

## LISTE DES ACCESSOIRES

LFP3233-SET-2AKKU - Batterie

Au: 04.04.2025 - Sous réserve de modifications techniques et d'erreurs.