RP GROUP
SOLUTIONS IN SAFETY + LIGHTING

Art.-Nr: WKD418SC
Rettungszeichenleuchte Einzelbatterie
Deckenaufbau, SelfControl (SC), 8 h, 36 m, IP20, Metall, weiß

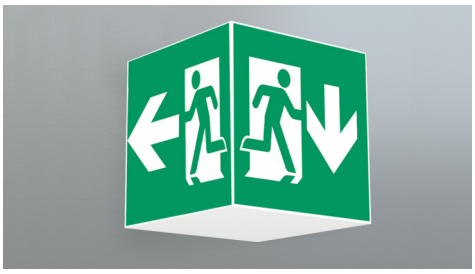

Quadratische Rettungszeichen-Würfelleuchte zur Kennzeichnung der Flucht- und Rettungswege. Sie kann direkt an die Decke montiert oder mit entsprechendem Zubehör abgehängt werden.

Durch die Würfelform ist diese Leuchte von vier Seiten gut erkennbar. Ideal für Anwendungen bei Wegkreuzungen, wie z.B. in Kaufhäusern mit Regalgängen.

Automatische Überwachung der Sicherheitsleuchte mit SelfControl. Planungssicherheit wird durch logisch vorgegebene aufgedruckte Piktogramme geboten. Die aufgebrachten Piktogramme entsprechend DIN ISO 7010 (Pfeil rechts, links und unten).

Mehr Informationen
www.rp-group.com/de/item/WKD418SC

TECHNISCHE DATEN

Leuchtentyp	Rettungszeichenleuchte
Montageart	Deckenaufbau
Erkennungsweite	36 m
Piktogramm	Set
Leuchtmittel	LED
Gehäusematerial	Metall
Gehäusefarbe	weiß
Schutzart (IP)	IP20
Schlagfestigkeit (IK)	≥ 3
Zertifizierung	WEEE, CE, 5 Jahre Garantie
Schutzklasse	1
Versorgung	Einzelbatterie
Überwachung	SelfControl (SC)
Überbrückungszeit	8 h
Batterie	LiFePO4 6,4 V/3,3 Ah
Betriebsart	Bereitschaftsschaltung / Dauerschaltung
Eingangsspannung AC	180 V - 250 V
Eingangsfrequenz	50 Hz

Leistung max.	5,3 W
Leistung DS	3,9 W
Leistung BS	2 W
Umgebungstemperatur DS	-5 °C bis 40 °C
Umgebungstemperatur BS	-5 °C bis 40 °C
Tiefe	195 mm
Breite	195 mm
Höhe	195 mm
Gewicht	0.95
Gewicht inkl. Verpackung	1.09
Anschlussquerschnitt	2,5 mm²
Schalteingang	Ja
Notlichtblockierung	Nein
Batterieanschluss	Stecker
Dimmfunktion	Nein
Lichtstrom Netz	190 lm
Lichtstrom Not	190 lm
Zolltarifnummer	94056120
EAN	4262483023495

RP GROUP
SOLUTIONS IN SAFETY + LIGHTING

TECHNISCHE ZEICHNUNG

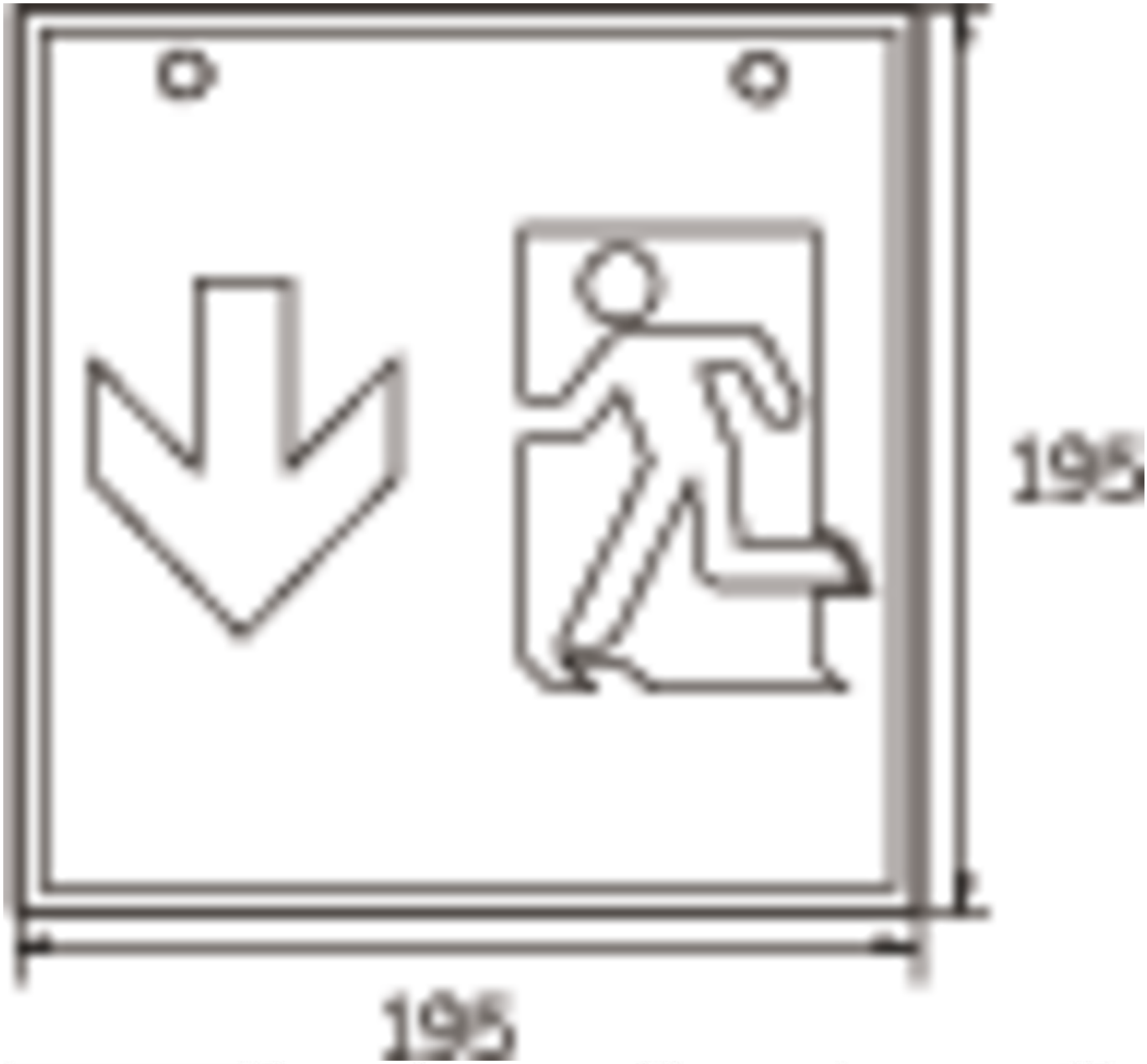

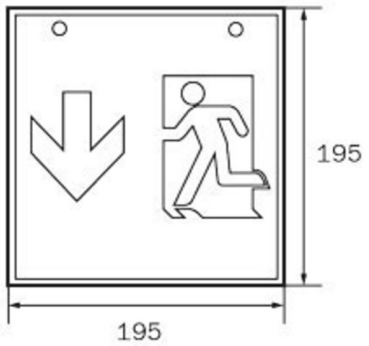

WK

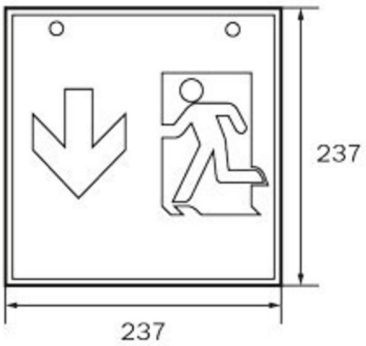

WG

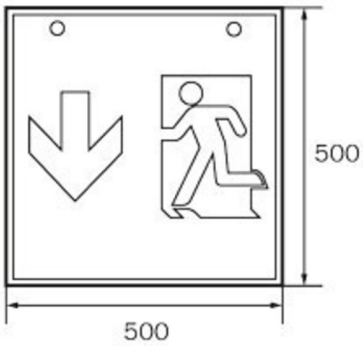

WX

RP GROUP
SOLUTIONS IN SAFETY + LIGHTING

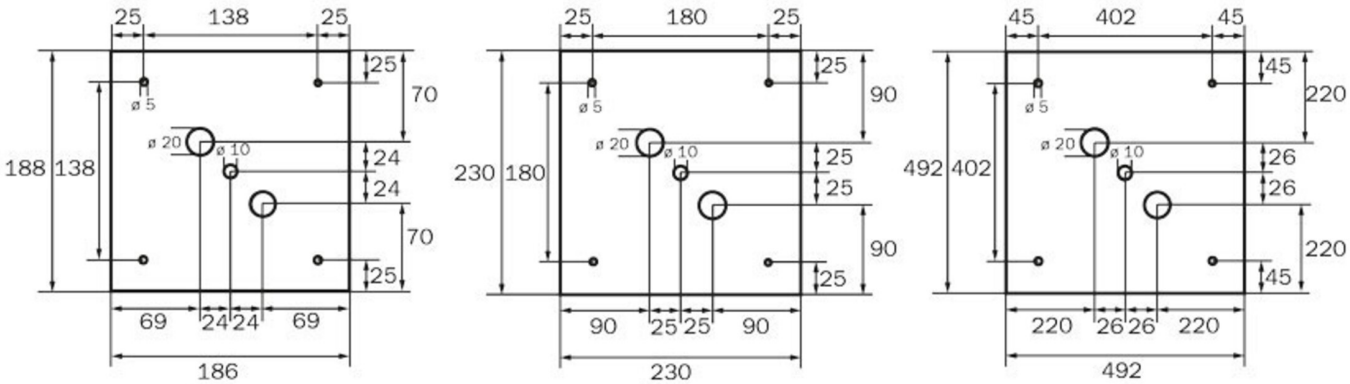

WK WG WX

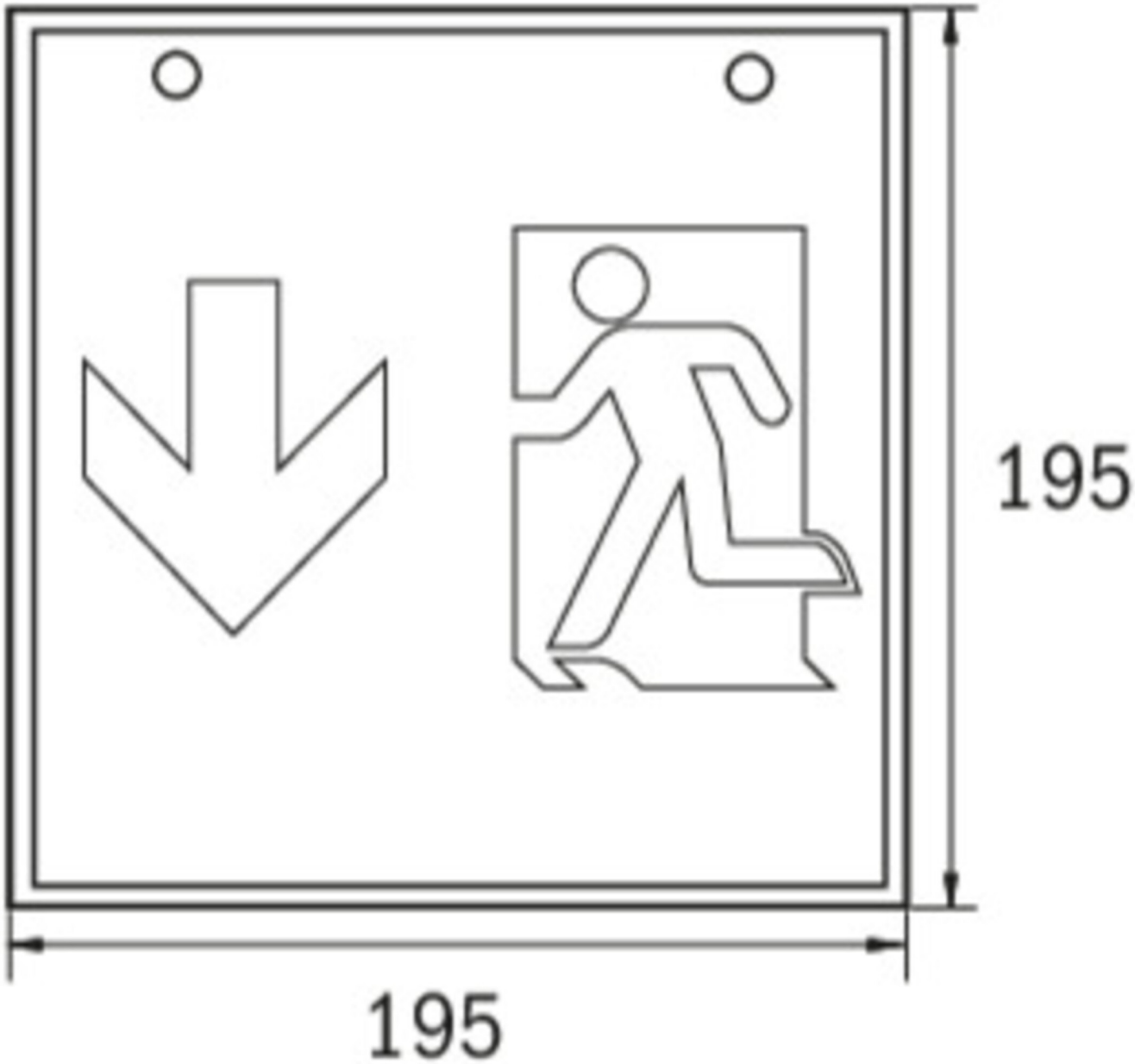

ZUBEHÖRLISTE

WKO -

1PV-EB - Pendel

DSA-Y4M - Seilaufhängung

DSA-Y4M-APA - Seilaufhängung

Stand: 25.04.2025 - Technische Änderungen und Irrtümer vorbehalten.