RP GROUP
SOLUTIONS IN SAFETY + LIGHTING

Art.-Nr: WXW029ML
Luminaire à pictogramme systèmes d'alimentation électrique centralisée
Montage mural, Alimentation électrique centrale (ML), CPS, 90 m, IP20, Métal, blanc

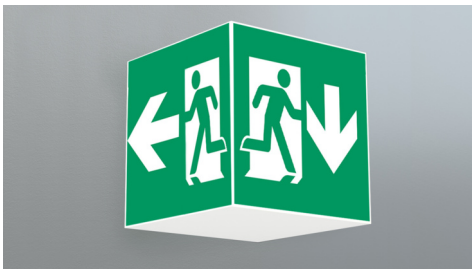

Luminaire cubique carré à pictogramme de secours pour montage mural pour la signalisation des issues de secours et des voies d'évacuation.

Grâce à sa forme cubique, ce luminaire en plastique est bien visible des trois côtés. Idéal pour des application sur des grandes surfaces, comme dans les grands magasins.

Commande et surveillance via un système d'alimentation électrique central.

CE

Plus d'informations
www.rp-group.com/fr/item/WXW029ML

DONNÉES TECHNIQUES

Type de luminaire	Luminaire à pictogramme
Type d'installation	Montage mural
Distance de reconnaissance	90 m
Pictogramme	Set
Ampoules	LED
Matériel du bôitier	Métal
Couleur du bôitier	blanc
Type de protection (IP)	IP20
Résistance aux impacts (IK)	≥ 3
Certification	WEEE, CE
Classe de protection	1
Alimentation	systèmes d'alimentation électrique centralisée
Surveillance	Central power supply (ML)
Temps d'autonomie	CPS
Batterie	/
Mode de fonctionnement	Commutation d'un seul luminaire
Tension d'entréeAC	230 V
Fréquence d'entrée	50 / 60 Hz
Tension d'entrée CC	216 V

Puissance max.	5,4 W
Puissance DS	5,4 W
Puissance BS	1,1 W
Profondeur	500 mm
Largeur	500 mm
Hauteur	500 mm
Poids	6.49
Poids, emballage inclus	6.63
Section de raccordement	2.5 mm²
Entrée de commutation	Oui
Blocage de l'éclairage de secours	non
Connexion de la batterie	non
Fonction de variation	Oui
Flux lumineux réseau	470 lm
Flux lumineux secours	470 lm
Numéro du tarif douanier	94056120
EAN	4260766550645

RP GROUP
SOLUTIONS IN SAFETY + LIGHTING

DESSIN TECHNIQUE

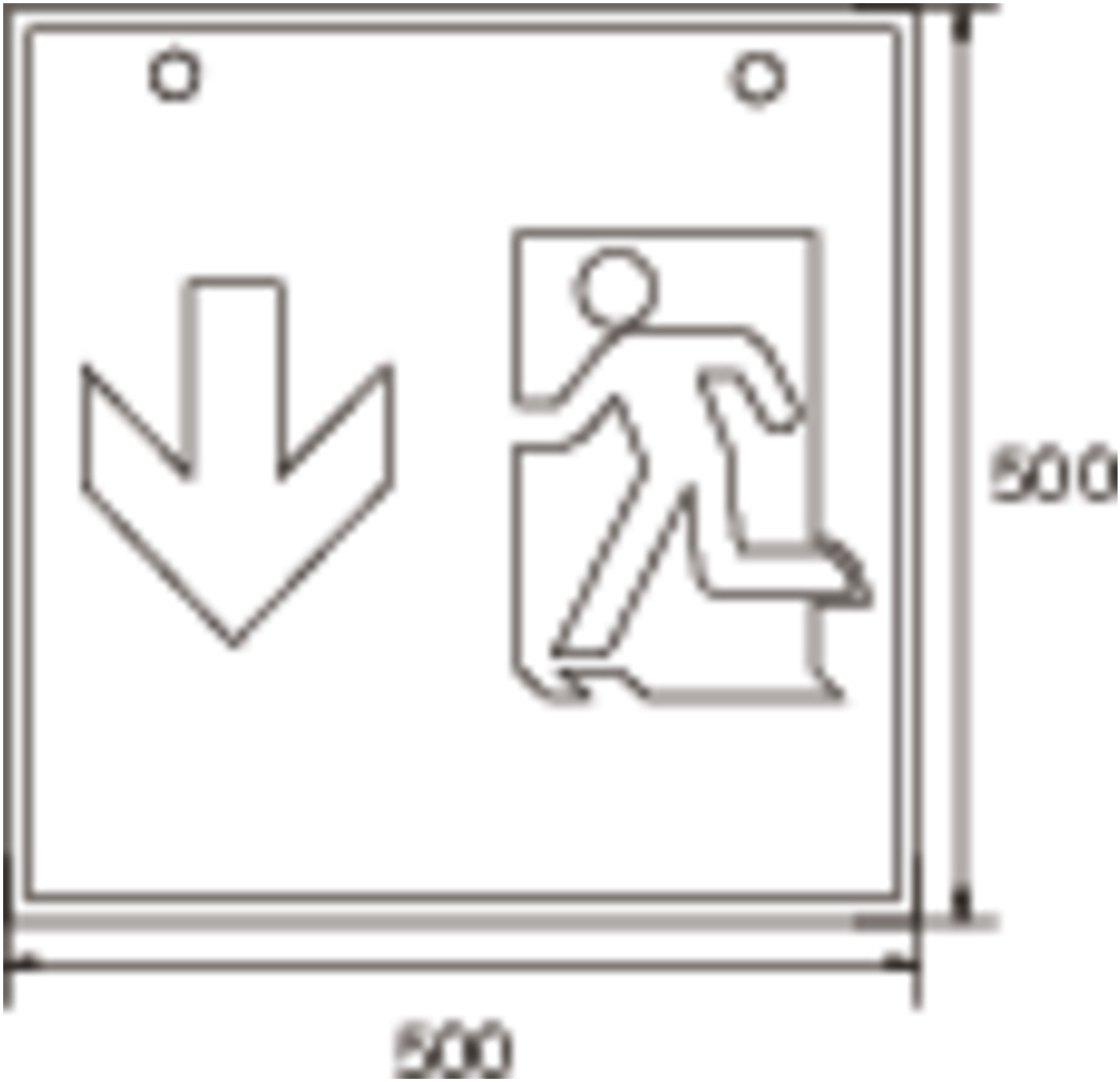
500
500

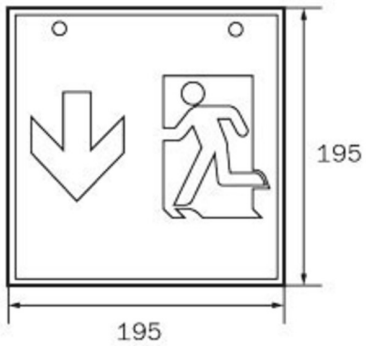

WK

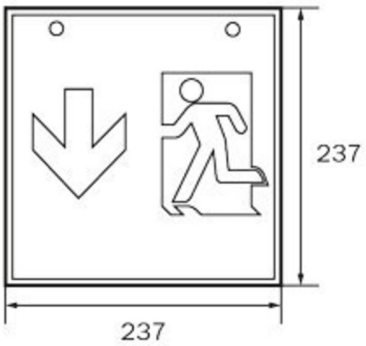

WG

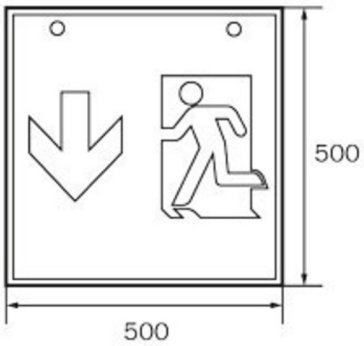

WX

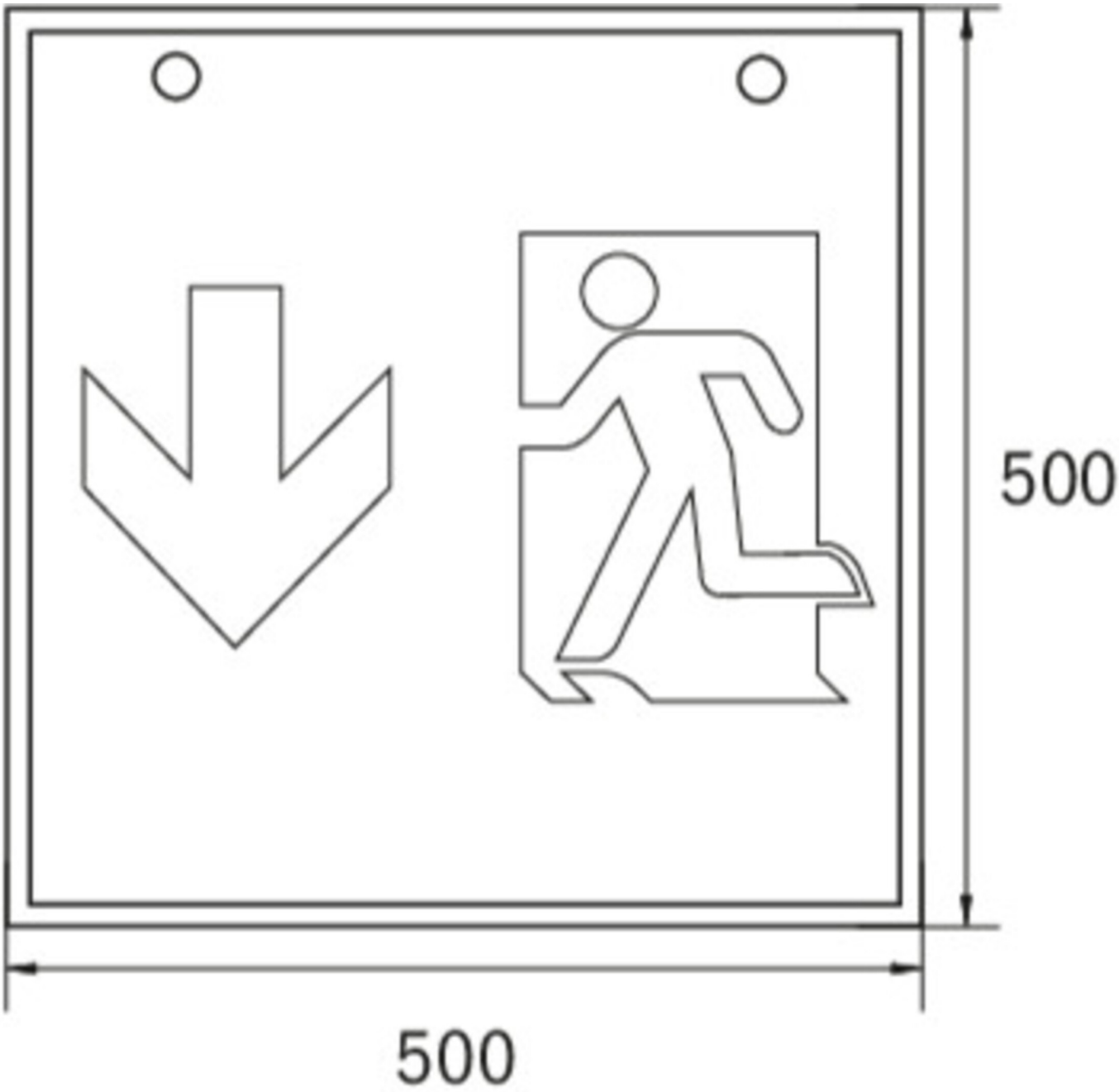

LISTE DES ACCESSOIRES

WKO -

Au: 04.04.2025 - Sous réserve de modifications techniques et d'erreurs.