RP GROUP
SOLUTIONS IN SAFETY + LIGHTING

Art.-Nr: XGIU011SC
Sicherheitsleuchte Einzelbatterie
Universal, SelfControl (SC), 1 h, , IP66, Aluminium Druckguss, Glas, Gelb (RAL 1003)

Explosionsgeschützte Glas-Zylinder Sicherheitsleuchte für Gas- sowie Staub-Ex-Zonen.

Vorbereitet für zwei Leitungseinführungen zur Durchgangsverdrahtung. Durch aufbringen eines Piktogrammes auch als Rettungszeichenleuchte einsetzbar.

Mittels Montageadapter für Wand bzw. Deckenmontage oder Abhängung mittels Kettenöse.

Kennzeichnung entsprechend 2014/34/EG (ATEX)

Zone 1 / Zone 21 Gas und Staub

- Ex d IIB T6 Gb / Ex d IIB T6 Gb
- Ex t IIIC T85ºC Db

Gefertigt nach:
-EN 60079-0:2018, EN 60079-1:2014, EN 60079-31:2014

-Zertifiziert durch INERIS 20ATEX0005X

Automatische Überwachung der Sicherheitsleuchte mit SelfControl.

Mehr Informationen
www.rp-group.com/de/item/XGIU011SC

TECHNISCHE DATEN

Leuchtentyp	Sicherheitsleuchte
Montageart	Universal
Piktogramm	Nein
Leuchtmittel	LED
Gehäusematerial	Aluminium Druckguss, Glas
Gehäusefarbe	Gelb (RAL 1003)
Schutzart (IP)	IP66
Schlagfestigkeit (IK)	7
Zertifizierung	WEEE, CE, Explosionsgeschützt
Schutzklasse	1

Versorgung	Einzelbatterie
Überwachung	SelfControl (SC)
Überbrückungszeit	1 h
Batterie	6 V/1,6Ah Ah
Betriebsart	Bereitschaftsschaltung / Dauerschaltung
Eingangsspannung AC	230 V
Eingangsfrequenz	50 / 60 Hz
Leistung max.	24 W
Leistung DS	24 W
Leistung BS	3 W
Umgebungstemperatur DS	0 °C bis 55 °C
Umgebungstemperatur BS	0 °C bis 55 °C
Tiefe	485 mm
Breite	157 mm
Höhe	197 mm
Gewicht	4.28
Gewicht inkl. Verpackung	4.78
Anschlussquerschnitt	2.5 mm²
Schalteingang	Nein
Notlichtblockierung	Ja
Batterieanschluss	Klemme
Dimmfunktion	Nein
Lichtstrom Netz	2100 lm
Lichtstrom Not	750 lm
Zolltarifnummer	94051190
EAN	4260659564292

TECHNISCHE ZEICHNUNG

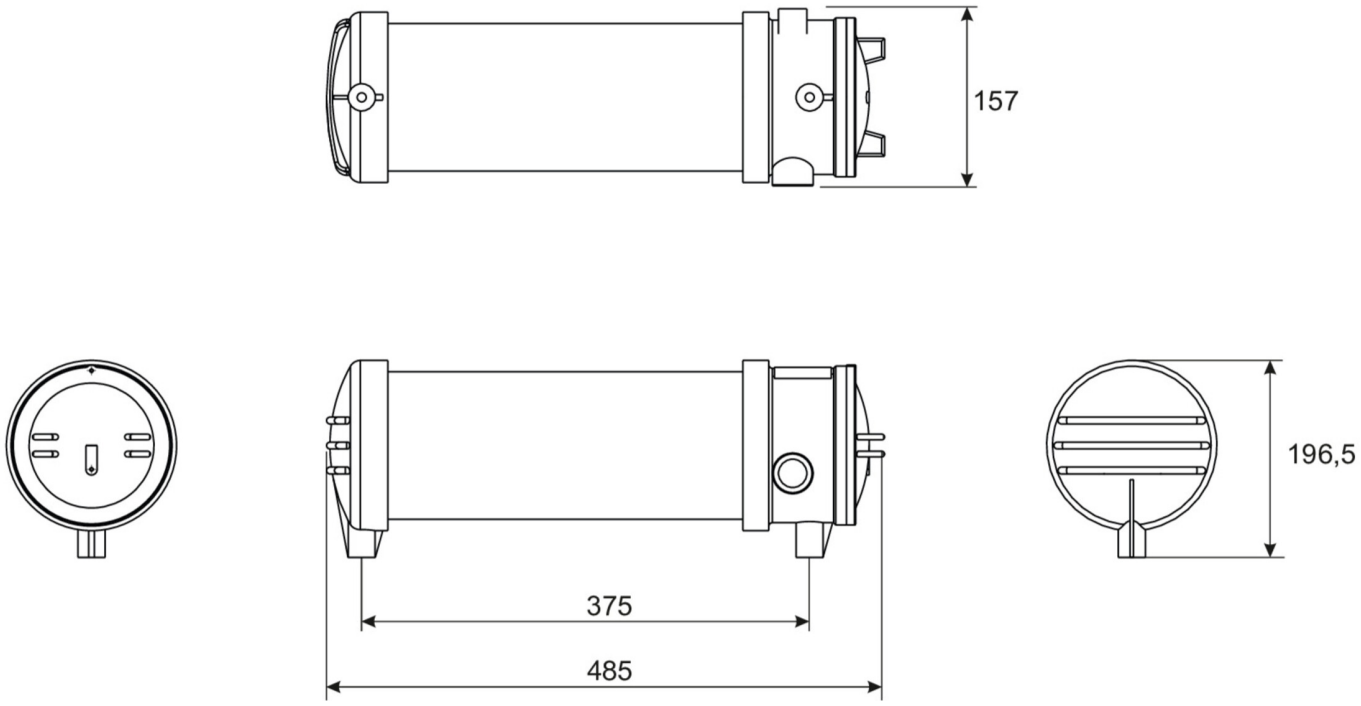

ZUBEHÖRLISTE

X-KE001 -

X-KO001 -

X-MB001 -

X4N -

Stand: 29.04.2025 - Technische Änderungen und Irrtümer vorbehalten.