RP GROUP
SOLUTIONS IN SAFETY + LIGHTING

Art.-Nr: XGIU019
Luminaires de sécurité systèmes d'alimentation électrique centralisée
Universel, Sans surveillance, CPS, , IP66, Aluminium moulé sous pression, Verre, Jaune (RAL 1003)

Luminaire de sécurité cylindrique en verre protégé contre l'explosion pour zones explosibles gaz et poussière.

Préparé pour deux passages de câbles pour câblage traversant. La pose d'un pictogramme permet une utilisation aussi comme luminaire à pictogramme de secours.

Possibilités de montage mural, au plafond avec adaptateur ou suspendu par un œillet de chaîne.

Signalisation conforme à 2014/34/EG (ATEX)

Zone 1 / Zone 21 Gaz et poussière

- Ex d IIB T6 Gb / Ex d IIB T6 Gb
- Ex t IIIC T85ºC Db

Fabriqué selon :
-EN 60079-0:2018, EN 60079-1:2014, EN 60079-31:2014

-Certifié par INERIS 20ATEX0005X

Plus d'informations
www.rp-group.com/fr/item/XGIU019

DONNÉES TECHNIQUES

Type de luminaire	Luminaires de sécurité
Type d'installation	Universel
Pictogramme	non
Ampoules	LED
Matériel du bôitier	Aluminium moulé sous pression, Verre
Couleur du bôitier	Jaune (RAL 1003)
Type de protection (IP)	IP66
Résistance aux impacts (IK)	7
Certification	WEEE, CE, Antidéflagrant
Classe de protection	1

Alimentation	systèmes d'alimentation électrique centralisée
Surveillance	Without monitoring
Temps d'autonomie	CPS
Batterie	/
Mode de fonctionnement	Commutation permanente
Tension d'entréeAC	230 V
Fréquence d'entrée	50 / 60 Hz
Puissance max.	20 W
Puissance DS	20 W
Température ambiante DS	-20 °C à 55 °C
Température ambiante BS	-20 °C à 55 °C
Profondeur	485 mm
Largeur	157 mm
Hauteur	197 mm
Poids	4.28
Poids, emballage inclus	4.78
Section de raccordement	2.5 mm²
Entrée de commutation	non
Blocage de l'éclairage de secours	non
Connexion de la batterie	non
Fonction de variation	Non
Flux lumineux réseau	2100 lm
Flux lumineux secours	2100 lm
Numéro du tarif douanier	94051190
EAN	4260659564322

DESSIN TECHNIQUE

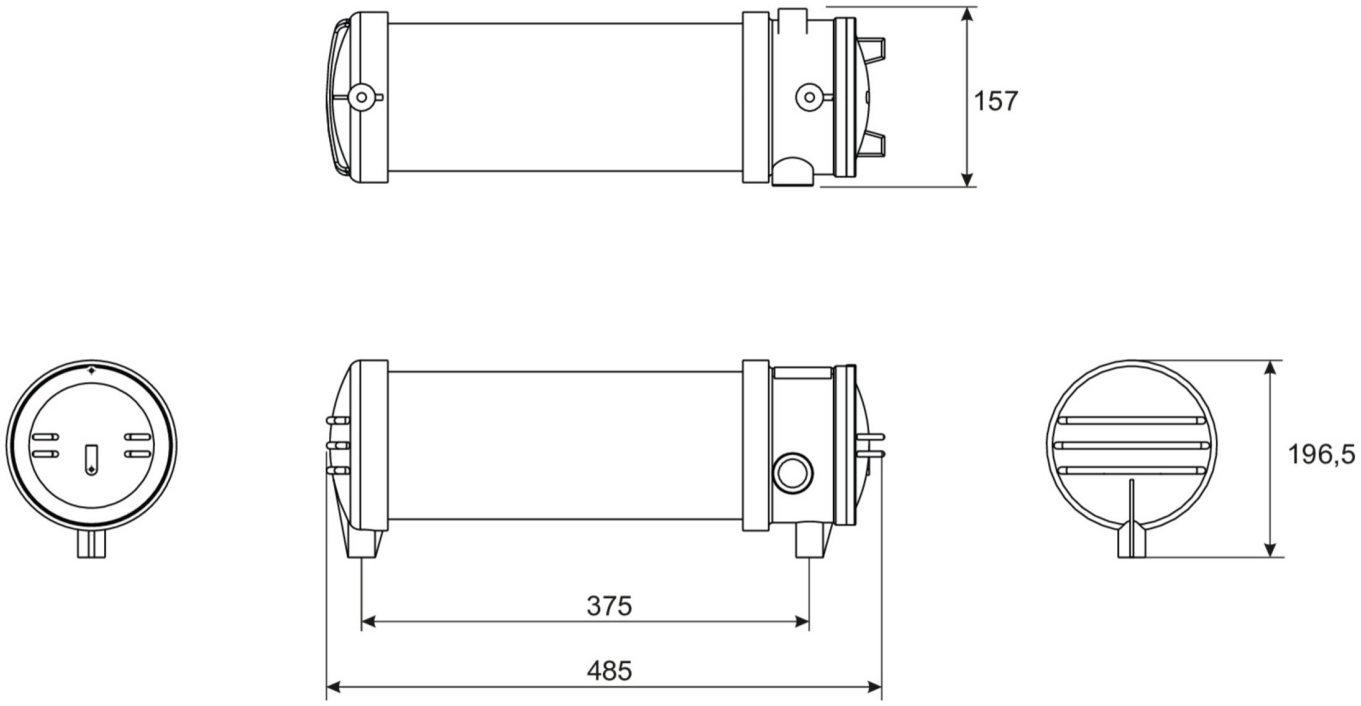

LISTE DES ACCESSOIRES

X-KE001 -

X-KO001 -

X-MB001 -

X4N -

Au: 29.04.2025 - Sous réserve de modifications techniques et d'erreurs.