Art.-Nr: XPIU001SC-BS
Luminaires de sécurité Batterie autonome Universel, SelfControl (SC), 1 h, , IP66, Aluminium moulé sous pression, Polycarbonate, Jaune (RAL 1003)

Luminaire de sécurité cylindrique en polycarbonate protégé contre l'explosion pour zones explosibles gaz et poussière.

Préparé pour deux passages de câbles pour câblage traversant. La pose d'un pictogramme permet une utilisation aussi comme luminaire à pictogramme de secours.

Possibilités de montage mural, au plafond avec adaptateur ou suspendu par un œillet de chaîne.

Signalisation conforme à 2014/34/EG (ATEX)

Zone 1 / Zone 21 Gaz et poussière

- Ex d IIB T6 Gb / Ex d IIB T6 Gb
- Ex t IIIC T85ºC Db

Fabriqué selon :
-EN 60079-0:2018, EN 60079-1:2014, EN 60079-31:2014

-Certifié par INERIS 20ATEX0005X

Surveillance automatique de la lampe de sécurité avec SelfControl.

Plus d'informations
www.rp-group.com/fr/item/XPIU001SC-BS

DONNÉES TECHNIQUES

Type de luminaire	Luminaires de sécurité
Type d'installation	Universel
Pictogramme	non
Ampoules	LED
Matériel du bôitier	Aluminium moulé sous pression, Polycarbonate
Couleur du bôitier	Jaune (RAL 1003)
Type de protection (IP)	IP66
Résistance aux impacts (IK)	5
Certification	WEEE, CE, Antidéflagrant
Classe de protection	1
Alimentation	Batterie autonome

Surveillance	SelfControl (SC)
Temps d'autonomie	1 h
Batterie	3,6 V/1,6Ah Ah
Mode de fonctionnement	Mise en veille
Tension d'entréeAC	230 V
Fréquence d'entrée	50 / 60 Hz
Puissance max.	5,8 W
Puissance BS	3 W
Température ambiante DS	0 °C à 55 °C
Température ambiante BS	0 °C à 55 °C
Profondeur	485 mm
Largeur	157 mm
Hauteur	197 mm
Poids	4.28
Poids, emballage inclus	4.78
Section de raccordement	2.5 mm²
Entrée de commutation	non
Blocage de l'éclairage de secours	Oui
Connexion de la batterie	Pince
Fonction de variation	Non
Flux lumineux réseau	0 lm
Flux lumineux secours	350 lm
Numéro du tarif douanier	9405491000
EAN	4260659564469

DESSIN TECHNIQUE

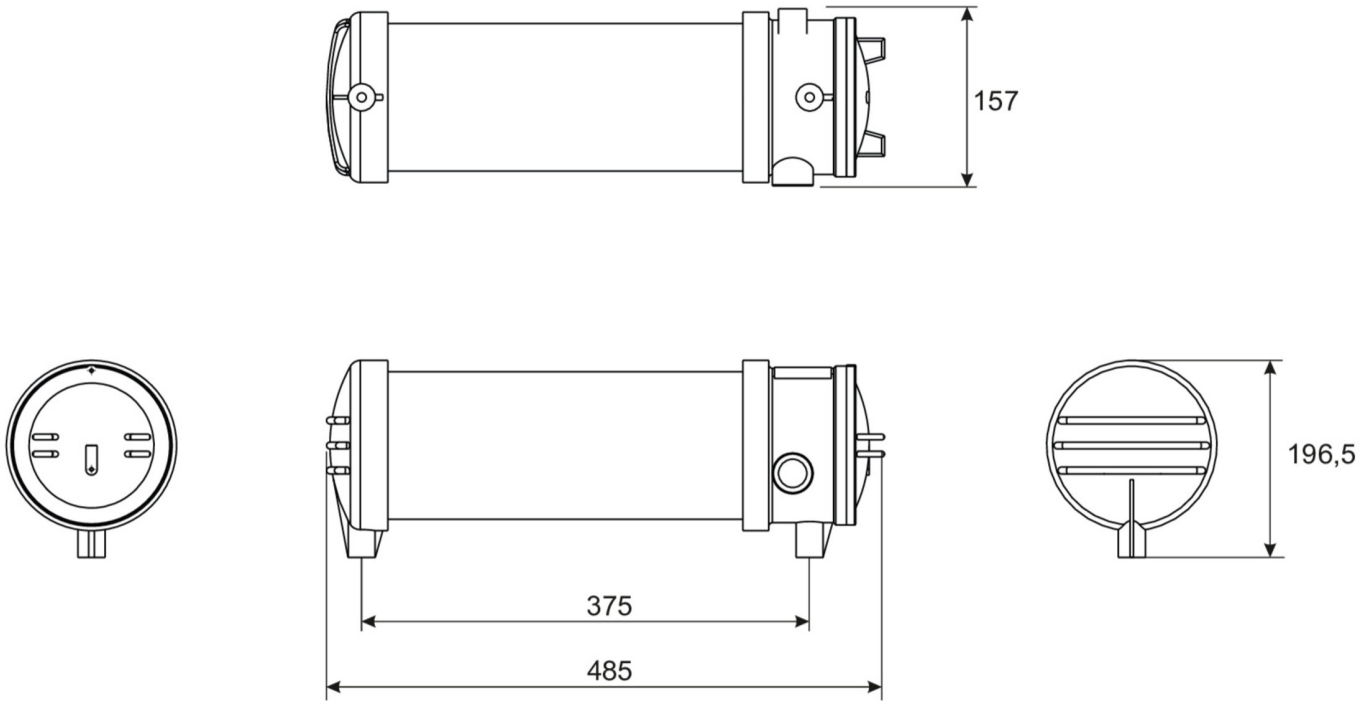

LISTE DES ACCESSOIRES

X-KE001 -

X-MB001 -

X-KO001 -

X4N -

Au: 29.04.2025 - Sous réserve de modifications techniques et d'erreurs.