RP GROUP
SOLUTIONS IN SAFETY + LIGHTING

Art.-Nr: XPMU411SC
Sicherheitsleuchte Einzelbatterie
Universal, SelfControl (SC), 1 h, , IP66, Aluminium Druckguss, Polycarbonat, Gelb (RAL 1003)

Explosionsgeschützte Polycarbonat-Zylinder Sicherheitsleuchte für Gas- sowie Staub-Ex-Zonen.

Vorbereitet für zwei Leitungseinführungen zur Durchgangsverdrahtung. Durch aufbringen eines Piktogrammes auch als Rettungszeichenleuchte einsetzbar.

Mittels Montageadapter für Wand bzw. Deckenmontage oder Abhängung mittels Kettenöse.

Kennzeichnung entsprechend 2014/34/EG (ATEX)

Zone 1 / Zone 21 Gas und Staub

- Ex d IIB T6 Gb / Ex d IIB T6 Gb
- Ex t IIIC T85ºC Db

Gefertigt nach:
-EN 60079-0:2018, EN 60079-1:2014, EN 60079-31:2014

-Zertifiziert durch INERIS 20ATEX0005X

Automatische Überwachung der Sicherheitsleuchte mit SelfControl.

Mehr Informationen
www.rp-group.com/de/item/XPMU411SC

TECHNISCHE DATEN

Leuchtentyp	Sicherheitsleuchte
Montageart	Universal
Piktogramm	Nein
Leuchtmittel	LED
Gehäusematerial	Aluminium Druckguss, Polycarbonat
Gehäusefarbe	Gelb (RAL 1003)
Schutzart (IP)	IP66
Schlagfestigkeit (IK)	10
Zertifizierung	WEEE, CE, Explosionsgeschützt
Schutzklasse	1
Versorgung	Einzelbatterie
Überwachung	SelfControl (SC)

Überbrückungszeit	1 h
Batterie	LiFePO4 3,2 V/
Betriebsart	Bereitschaftsschaltung
Eingangsspannung AC	230 V
Eingangsfrequenz	50 / 60 Hz
Leistung max.	40 W
Umgebungstemperatur DS	0 °C bis 50 °C
Umgebungstemperatur BS	0 °C bis 50 °C
Tiefe	750 mm
Breite	157 mm
Höhe	197 mm
Gewicht	5.5
Gewicht inkl. Verpackung	6.4
Anschlussquerschnitt	2.5 mm²
Schalteingang	Nein
Notlichtblockierung	Ja
Batterieanschluss	Klemme
Dimmfunktion	Nein
Lichtstrom Netz	5100 lm
Lichtstrom Not	890 lm
Zolltarifnummer	94051190
EAN	4262483026885

TECHNISCHE ZEICHNUNG

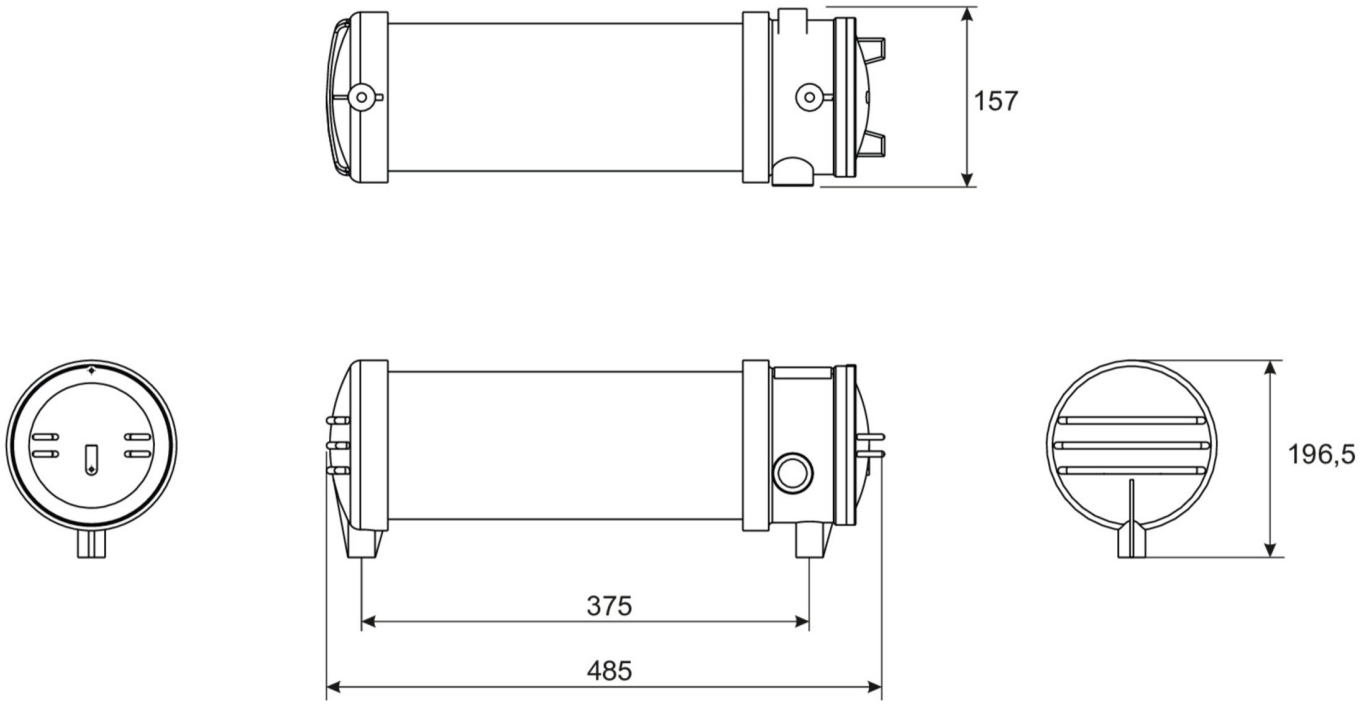

ZUBEHÖRLISTE

X-KO001 -

X-MB001 -

X-KE001 -

X4N -

Stand: 11.06.2025 - Technische Änderungen und Irrtümer vorbehalten.