RP GROUP
SOLUTIONS IN SAFETY + LIGHTING

Art.-Nr: YEDDO-QEDS-1701

Downlight LED à encastrer ou en saillie, série DOALA, pour découpe au plafond de 65 mm à 205 mm. Boîtier en aluminium, blanc, avec revêtement par poudre. Diffuseur en PS, opale. Module de commande commutable intégré. Trois niveaux de réglage de la température de couleur (3000 K, 4000 K, 5700 K) via interrupteur DIP. Modèle disponible avec commande Bluetooth CASAMBI.

CE RoHS

Plus d'informations
www.rp-group.com/fr/item/YEDDO-QEDS-1701

DONNÉES TECHNIQUES

Dimensions de découpe	
Profondeur d'installation	50 mm
Couleur	
Couleur	blanc
Matériel du bôitier	
Matériel du bôitier	Aluminium
Certification	
Certification	CE, RoHS
Classe de protection	2
Type de protection (IP)	IP20
Test du fil incandescent	650 °C
Connexion électrique	
Type de gradation	TRIAC
Performance du système	17 W
Fréquence d'entrée AC	220-240V / 50-60Hz V
Facteur de puissance	0.9 PF
Alimentation	
Adapté pour DC	Non
Design électrique	avec appareillage interne, Dimmable
Données techniques d'éclairage	
Source de lumière	LED
Flux lumineux nominal	1650 lm

Indice de rendu des couleurs	> 80 Ra
Tolérance de couleur	6
Angle de rayonnement	112 °
Température de couleur	3000/4000/6000 K
Couleur de la lumière	830/840/860
UGR	27.5
Durée de vie	50000 h, L80
Efficacité lumineuse	97 lm/w
Températures	
Température ambiante (Min)	-20 °C
Température ambiante (Max)	+45 °C
Type d'installation	
Type d'installation	Couverture
Dimensions	
Dimentsions	235 mm
Dimensions du produit Hauteur	15 mm
Produktgewicht	0.36 kg
Dimensions de l'emballage	
Poids avec emballage	0.55 kg

TEXT.LICHTVERTEILUNG

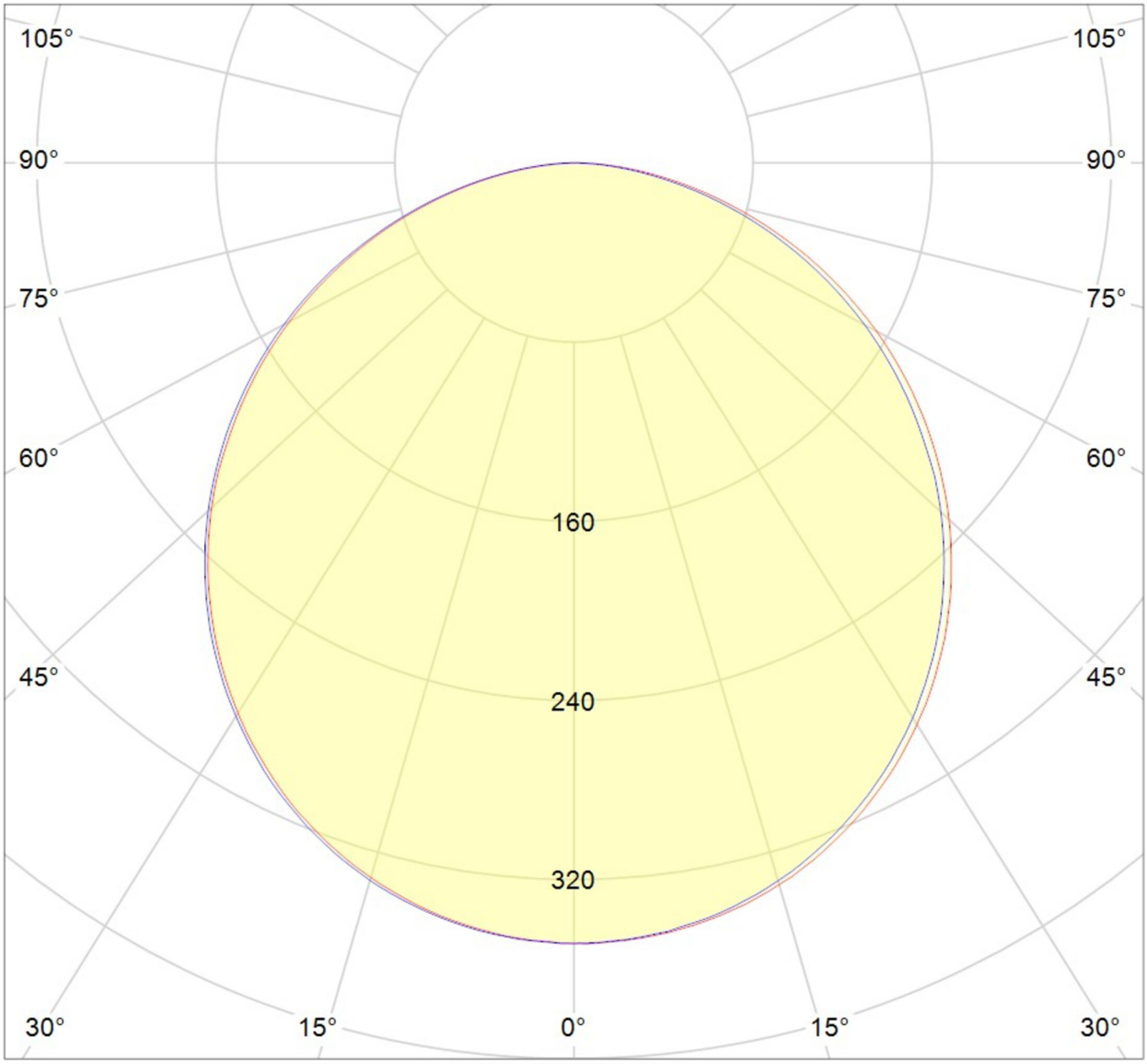

cd/klm

η = 100%

C0 - C180 C90 - C270

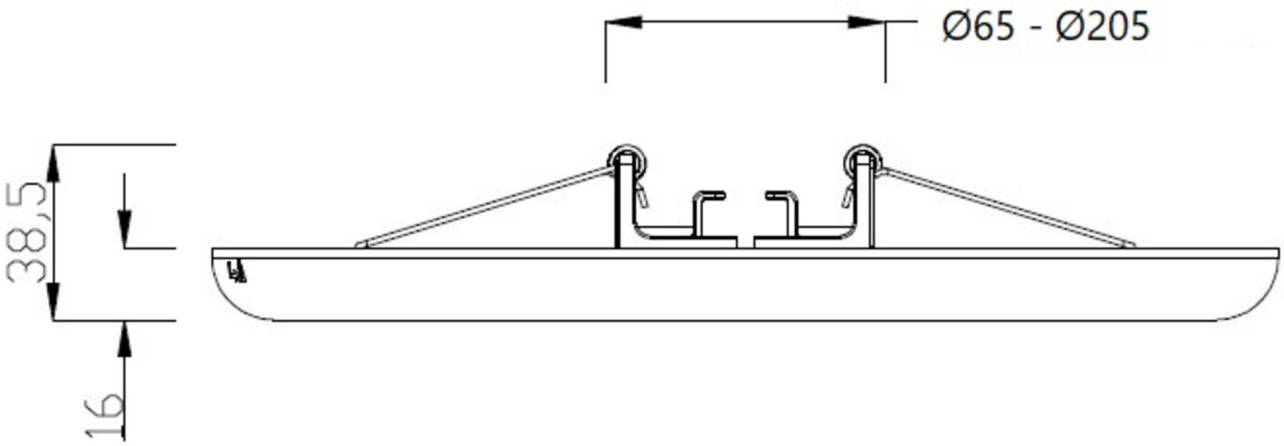

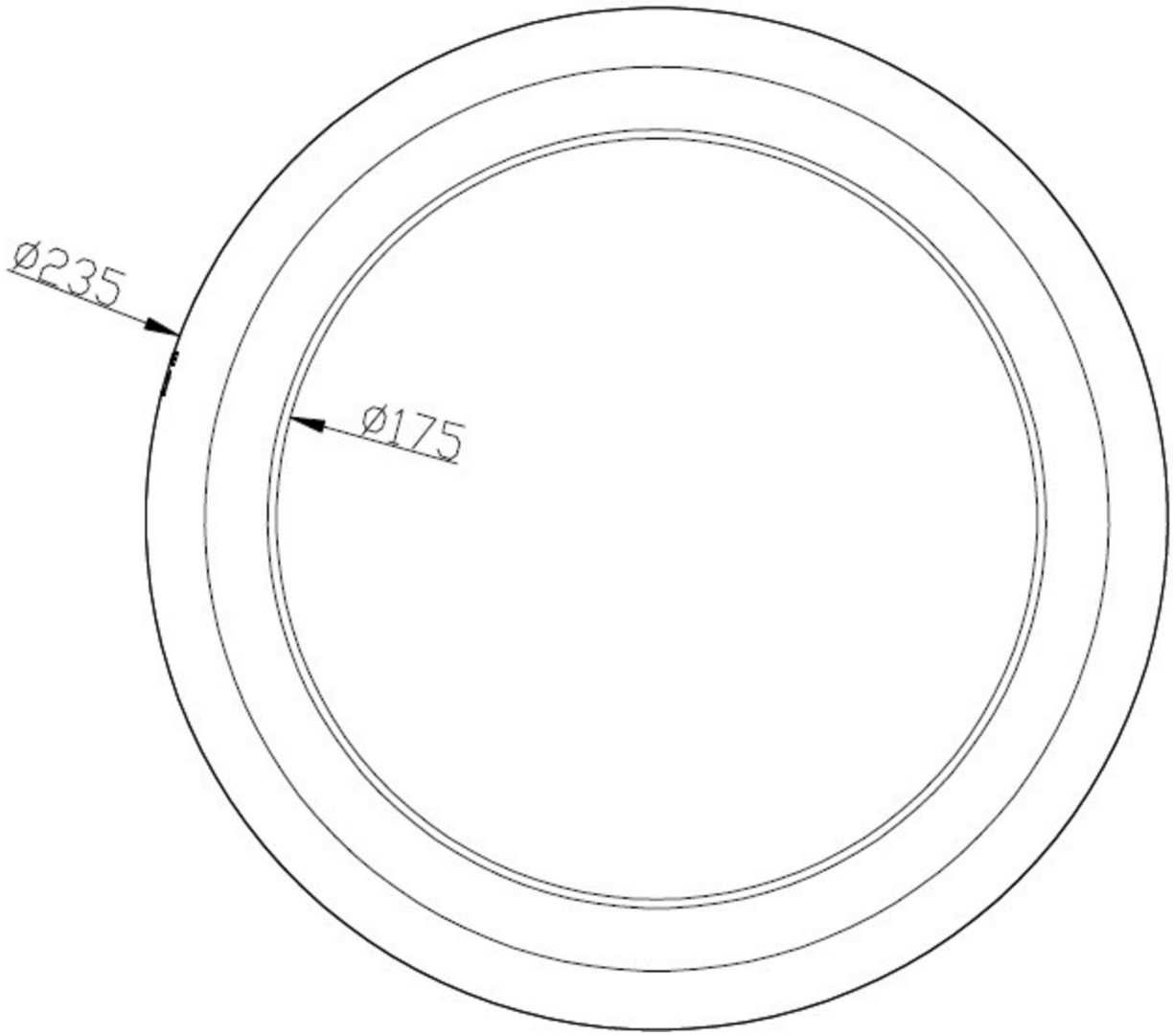

Au: 23.08.2024 - Sous réserve de modifications techniques et d'erreurs.