RP GROUP
SOLUTIONS IN SAFETY + LIGHTING

Art.-Nr: YEDRA-RENS-2301
LED Einbaudownlight "RAVIO", rund, 172x80mm, 23W, 2450lm, 4000K, CRI >80, IP44, schaltbar

LED-Ein- und Aufbaudownlight, Serie RAVIO. IP44 (für die Einbauversion). Gehäuse aus Kunststoff (PC) und passivem Aluminiumkühler. Diffusor aus Kunststoff, opal. Betriebsgerät schaltbar oder DALI dimmbar, extern (integriert bei der Aufbauversion). Ausführung mit Casambi Bluetooth Steuerung verfügbar. DC Tauglichkeit auf Anfrage.

Mehr Informationen
www.rp-group.com/de/item/YEDRA-RENS-2301

TECHNISCHE DATEN

Abmessungen	
Durchmesser	172 mm
Produktmaße Höhe	80 mm
Produktgewicht	0.6 kg
Verpackungsmaße	
Verpackungsmaße Länge	190 mm
Verpackungsmaße Breite	190 mm
Verpackungsmaße Höhe	145 mm
Gewicht inkl. Verpackung	0.7 kg
Ausschnitt Maße	
Durchmesser	160 mm
Farbe	
Farbe	weiß
Gehäusematerial	
Gehäusematerial	Aluminium
Zertifizierung	
Zertifizierung	CE, ENEC
Schutzklasse	2
Schutzart (IP)	IP44
Glühdrahtprüfung	650 °C
Elektrischer Anschluss	

Anschlussquerschnitt	1.5 mm²
Systemleistung	23 W
Eingangsspannung AC	220-240V / 50-60Hz V
Leistungsfaktor	0.95 PF
Lighttechnische Daten	
Lichtquelle	LED
Bemessungslichtstrom	2450 lm
Farbwiedergabeindex	> 80 Ra
Farbtoleranz	3
Abstrahlwinkel	64,2/64,4 °
Farbtemperatur	4000 K
Lichtfarbe	840
Lebensdauer	50000 h, L80
Lichtausbeute	107 lm/w
Temperaturen	
Umgebungstemperatur (Min)	0 °C
Umgebungstemperatur (Max)	+25 °C
Montageart	
Montageart	Deckeneinbau
Stromversorgung	
Anzahl Netzteile an LS B10A	14 Stk.
Anzahl Netzteile an LS B16A	24 Stk.
Anzahl Netzteile an LS C10A	24 Stk.
Anzahl Netzteile an LS C16A	40 Stk.
Elektrische Ausführung	mit internem Betriebsgerät, Schaltbar

TEXT.LICHTVERTEILUNG

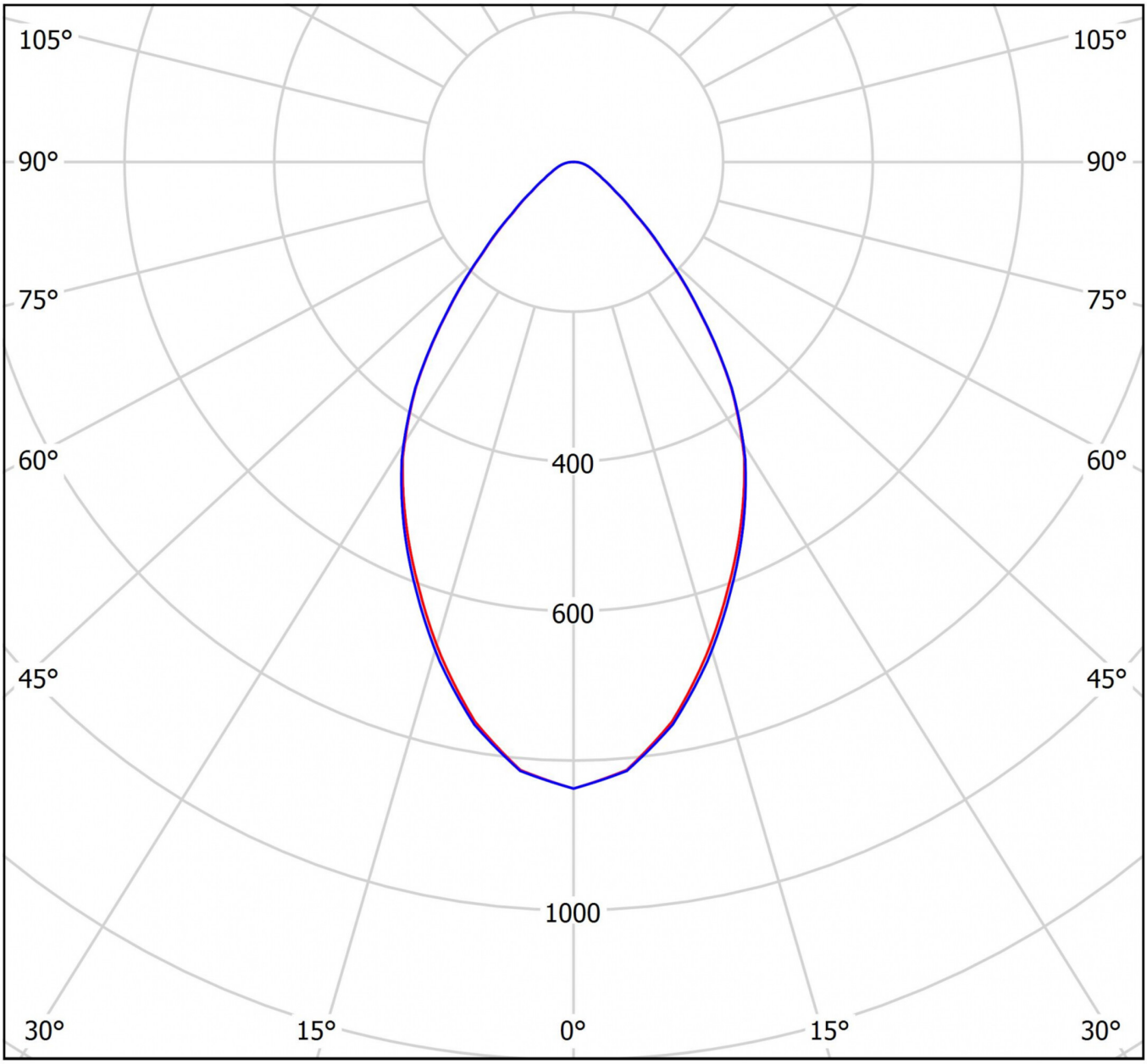

cd/klm

η = 100%

C0 - C180 C90 - C270

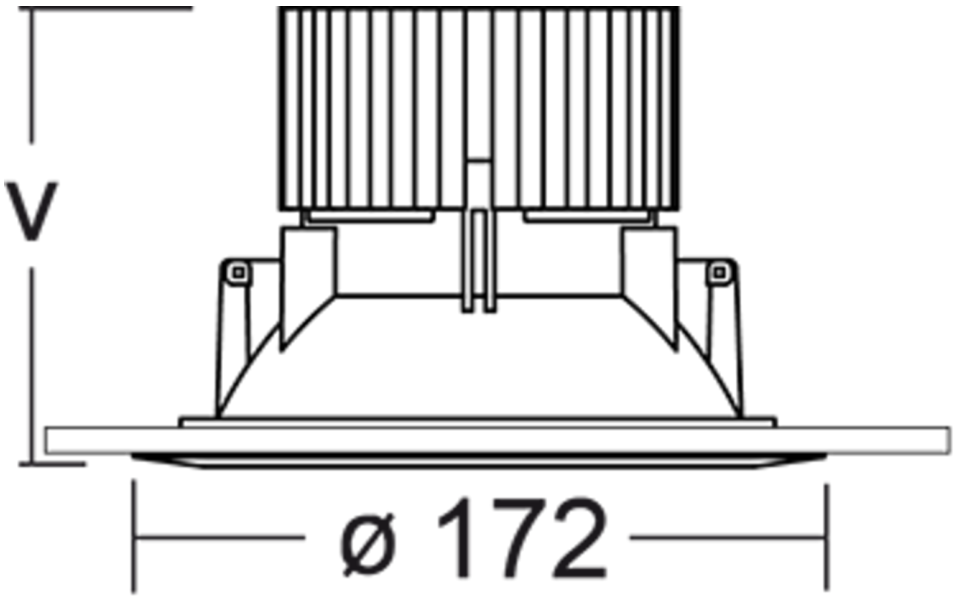

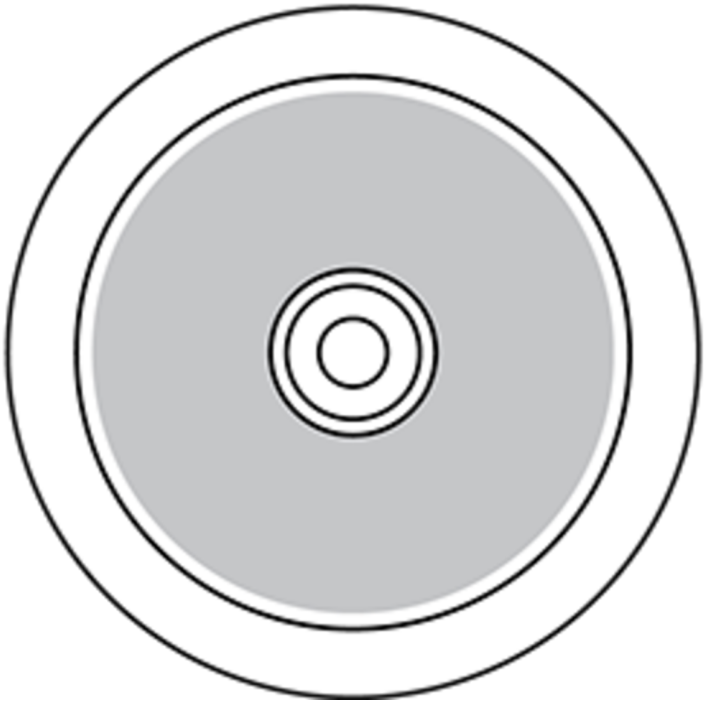

Stand: 23.08.2024 - Technische Änderungen und Irrtümer vorbehalten.