RP GROUP
SOLUTIONS IN SAFETY + LIGHTING

Art.-Nr: YEDRA-REWS-2301

Downlight LED à encastrer ou en saillie, série RAVIO. IP20 (pour la version montée en saillie). Boîtier en plastique (PC) et radiateur passif en aluminium. Diffuseur en plastique, opale. Module de commande commutable ou intensité variable DALI, externe (intégré sur la version montée en saillie). Modèle disponible avec commande Bluetooth Casambi. Compatibilité DC sur demande.

Plus d'informations
www.rp-group.com/fr/item/YEDRA-REWS-2301

DONNÉES TECHNIQUES

Dimensions	
Dimentsions	172 mm
Dimensions du produit Hauteur	80 mm
Produktgewicht	0.6 kg
Dimensions de l'emballage	
Dimensions de l'emballage Longueur	190 mm
Dimensions de l'emballage Largeur	190 mm
Dimensions de l'emballage Hauteur	145 mm
Poids avec emballage	0.7 kg
Dimensions de découpe	
Dimentsions	160 mm
Couleur	
Couleur	blanc
Matériel du bôitier	
Matériel du bôitier	Aluminium
Certification	
Certification	CE, ENEC
Classe de protection	2
Type de protection (IP)	IP44
Test du fil incandescent	650 °C
Connexion électrique	

Section de raccordement	1.5 mm²
Performance du système	23 W
Fréquence d'entrée AC	220-240V / 50-60Hz V
Facteur de puissance	0.95 PF
Données techniques d'éclairage	
Source de lumière	LED
Flux lumineux nominal	2400 lm
Indice de rendu des couleurs	> 80 Ra
Tolérance de couleur	3
Angle de rayonnement	64,2/64,4 °
Température de couleur	3000 K
Couleur de la lumière	830
Durée de vie	50000 h, L80
Efficacité lumineuse	104 lm/w
Températures	
Température ambiante (Min)	0 °C
Température ambiante (Max)	+25 °C
Type d'installation	
Type d'installation	Installation au plafond
Alimentation	
Nombre de blocs d'alimentation sur LS B10A	14 pce.
Nombre de blocs d'alimentation sur LS B16A	24 pce.
Nombre de blocs d'alimentation en LS C10A	24 pce.
Nombre de blocs d'alimentation en LS C16A	40 pce.
Design électrique	avec appareillage interne, Commutable

TEXT.LICHTVERTEILUNG

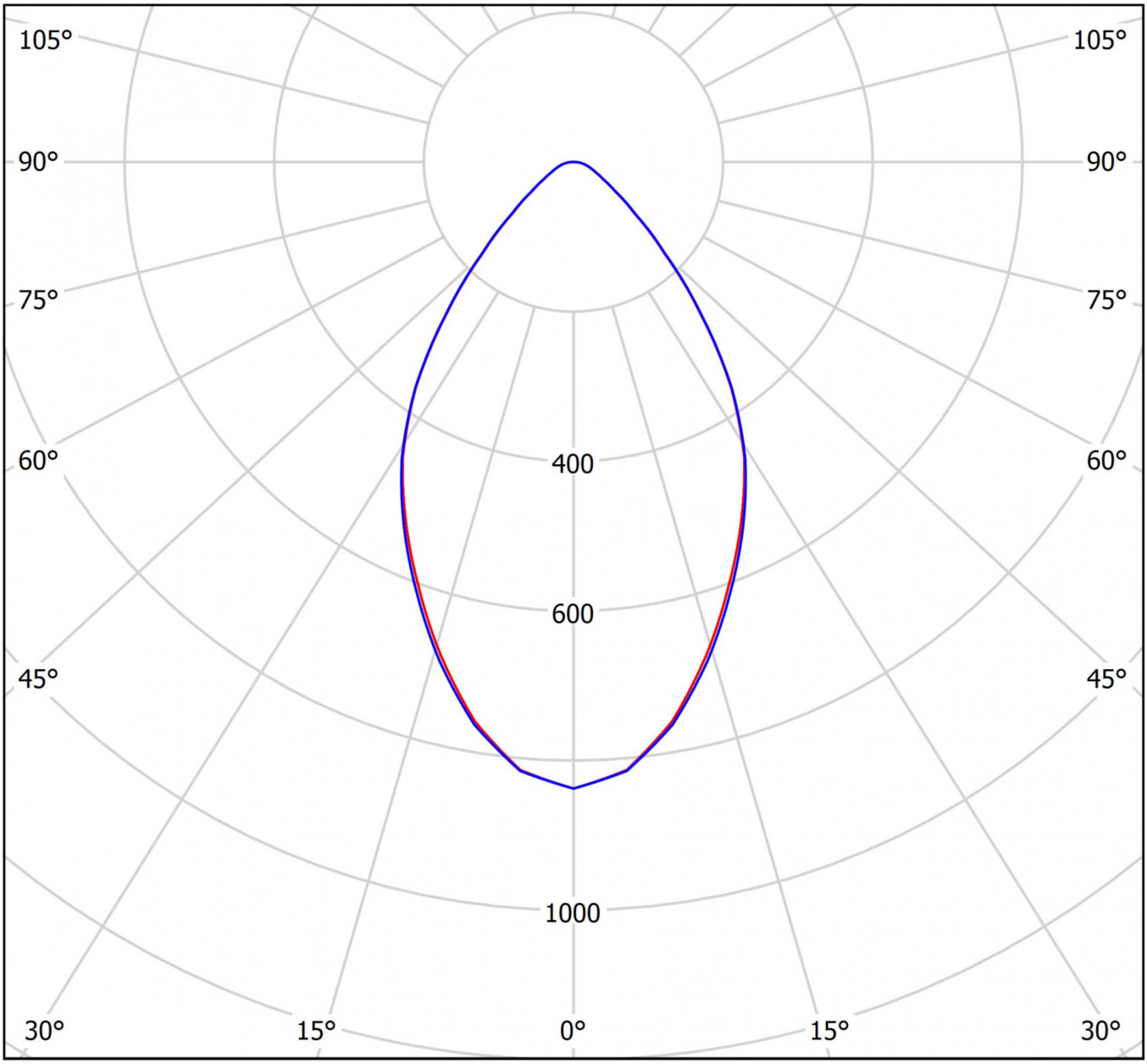

cd/klm

η = 100%

C0 - C180 C90 - C270

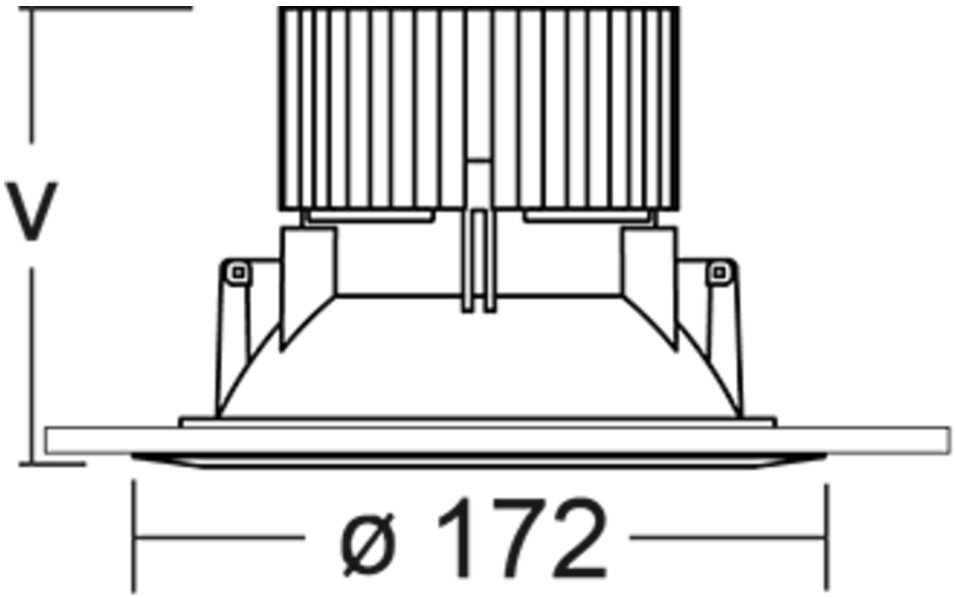

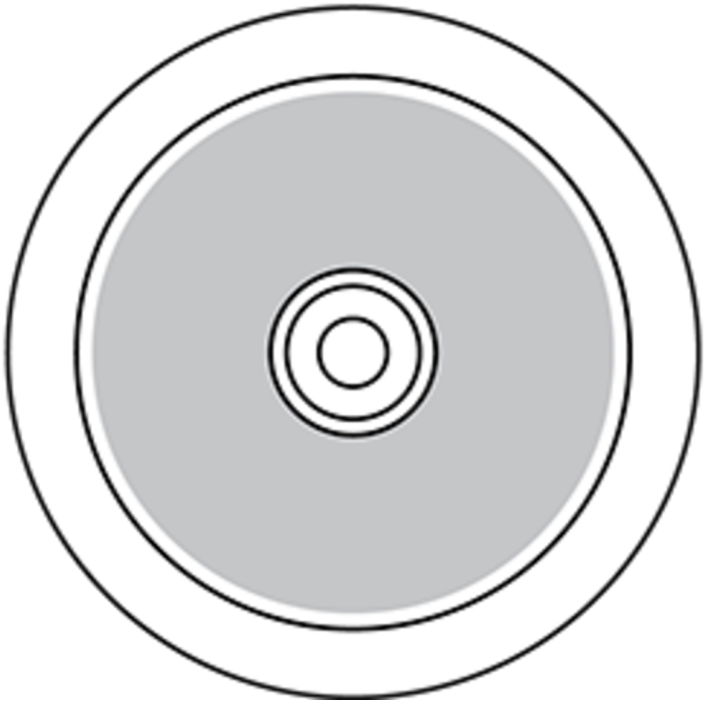

Au: 23.08.2024 - Sous réserve de modifications techniques et d'erreurs.