RP GROUP
SOLUTIONS IN SAFETY + LIGHTING

Art.-Nr: YTULU-LANS-8401

Luminaire LED pour pièce humide, série LUKA, IP66. Résistant à l'ammoniac et à l'huile. Boîtier en tôle d'acier. Diffuseur en verre de sécurité. Câblage direct existant. Bloc d'alimentation, commutable ou intensité variable DALI, intégré. Compatibilité DC et protection NANO sur demande. Convient pour une utilisation dans l'industrie agro-alimentaire. Domaine d'utilisation : station de lavage auto, industrie chimique, cuisines, etc.

CE

Plus d'informations
www.rp-group.com/fr/item/YTULU-LANS-8401

DONNÉES TECHNIQUES

Dimensions	
Dimensions du produit Longueur	1605 mm
Dimensions du produit Largeur	192 mm
Dimensions du produit Hauteur	90 mm
Produktgewicht	8.4 kg
Dimensions de l'emballage	
Dimensions de l'emballage Longueur	1630 mm
Dimensions de l'emballage Largeur	250 mm
Dimensions de l'emballage Hauteur	150 mm
Poids avec emballage	9.2 kg
Couleur	
Couleur	blanc
Matériel du bôitier	
Matériel du bôitier	Tôle d'acier
Certification	
Certification	CE
Classe de protection	1
Type de protection (IP)	IP66
Connexion électrique	
Performance du système	84 W
Fréquence d'entrée AC	220-240V / 50-60Hz V

Courant de démarrage	18 A
Facteur de puissance	0.9 PF
Temps de démarrage	144 µs
Alimentation	
Nombre de blocs d'alimentation en LS C16A	30 pce.
Adapté pour DC	Oui
Design électrique	avec appareillage interne, Commutable
Données techniques d'éclairage	
Source de lumière	LED
Flux lumineux nominal	9900 lm
Indice de rendu des couleurs	> 80 Ra
Tolérance de couleur	3
Angle de rayonnement	60 °
Température de couleur	4000 K
Couleur de la lumière	840
UGR	21.5
Durée de vie	70000 h, L80
Efficacité lumineuse	118 lm/w
Températures	
Température ambiante (Min)	-20 °C
Température ambiante (Max)	+40 °C
Type d'installation	
Type d'installation	Couverture

TEXT.LICHTVERTEILUNG

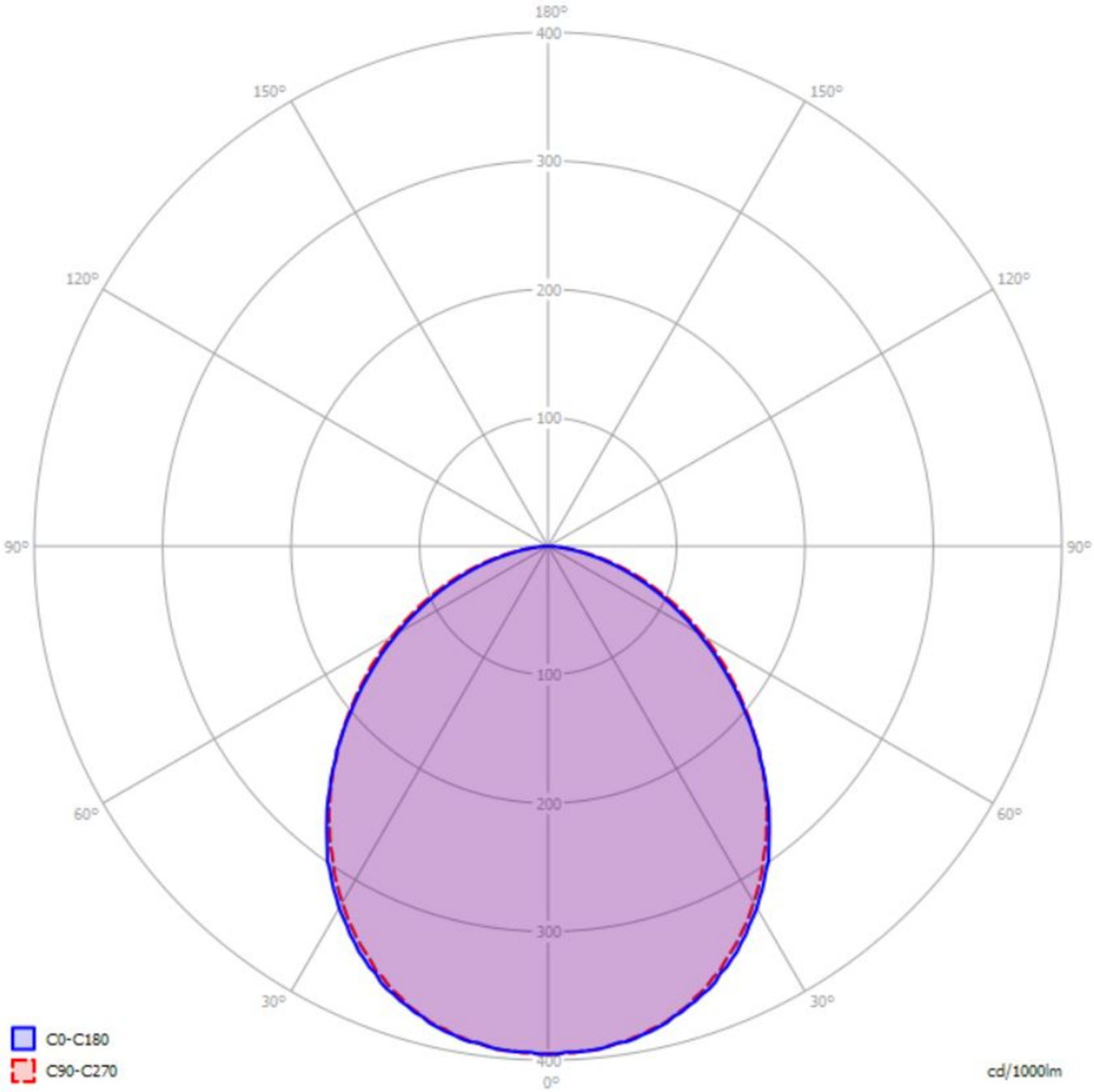

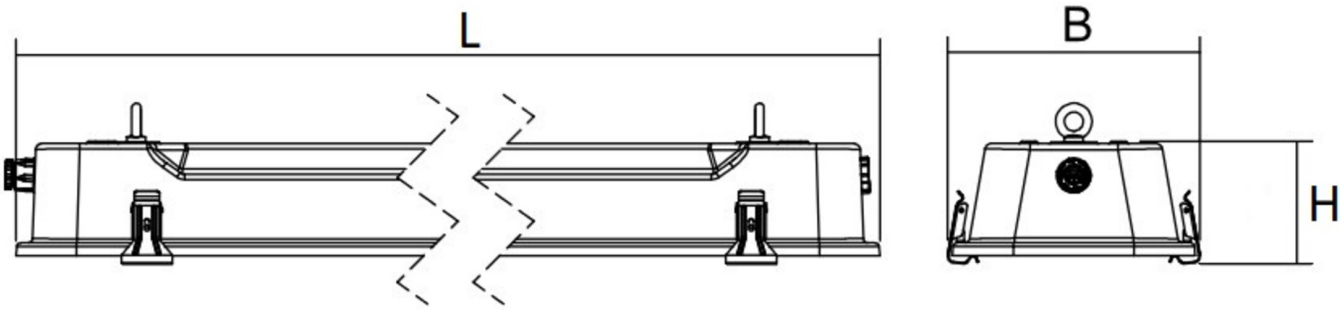

Au: 23.08.2024 - Sous réserve de modifications techniques et d'erreurs.